KABINA WALK-IN

WYPOSAŻENIE STANDARDOWE

- Zakres regulacji 30mm (możliwość niwelacji nierównych ścian)
- Powłoka wypalana Crystal Clear
- Szkło bezpieczne hartowane 8 mm
- Wysokość 200 cm
- Drążek stabilizujący 100 cm do przycięcia zawarty w cenie

*** OPCJONALNIE**

- Możliwość poszerzenia o 1.5 cm

P05BHCST-B
P05BHCST-H

MONTAŻ NA BRODZIKU LUB BEZPOŚREDNIO NA POSADZCE Z ODPŁYWEM LINIOWYM



RODZAJ SZKŁA
Przezroczyste KOD:**1**



KOLOR PROFILU
Srebrny KOD:**B**



KOLOR PROFILU
Czarny mat KOD:**H**



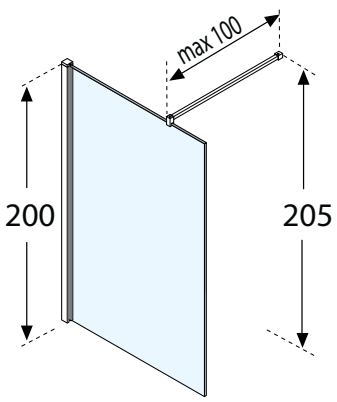

Z możliwością odwrócenia

KALI **H**

Kod	Zakres regulacji	Liczba opakowań	Rodzaj Szkła	Cena katalogowa netto/ kolory profili	
			Przezroczyste **1**	Srebrny **B**	Czarny mat **H**
KALIH80-	77-80	1			
KALIH90-	87-90	1			
KALIH100-	97-100	1			
KALIH110-	107-110	1			
KALIH120-	117-120	1			

WYMIARY PODANO W CM

Dostępny INSTOCK Polska - pozostałe indeksy na zapytanie

Wszystkie ceny katalogowe netto. Wszystkie wymiary w cm.