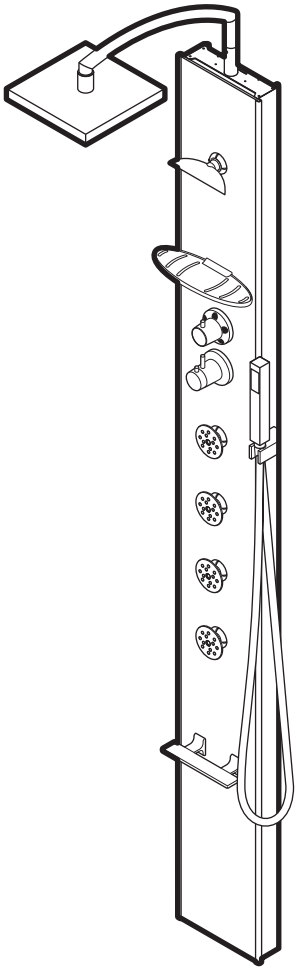

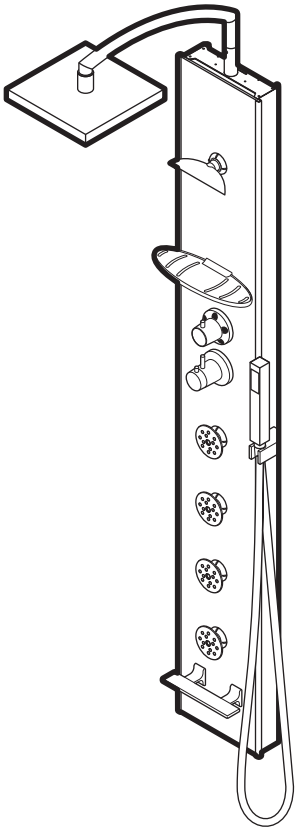

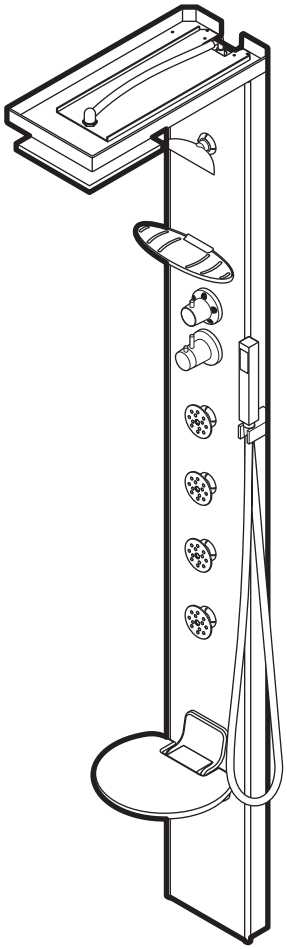

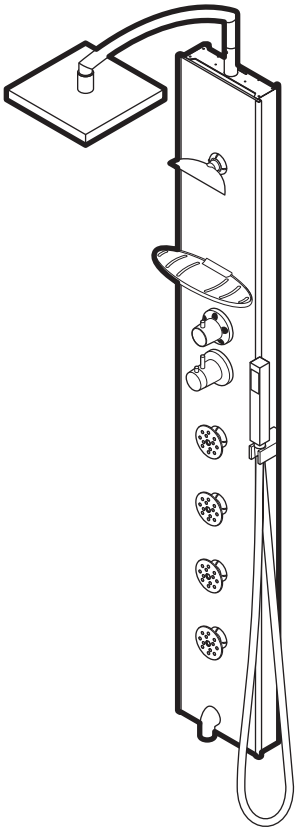

Model 1

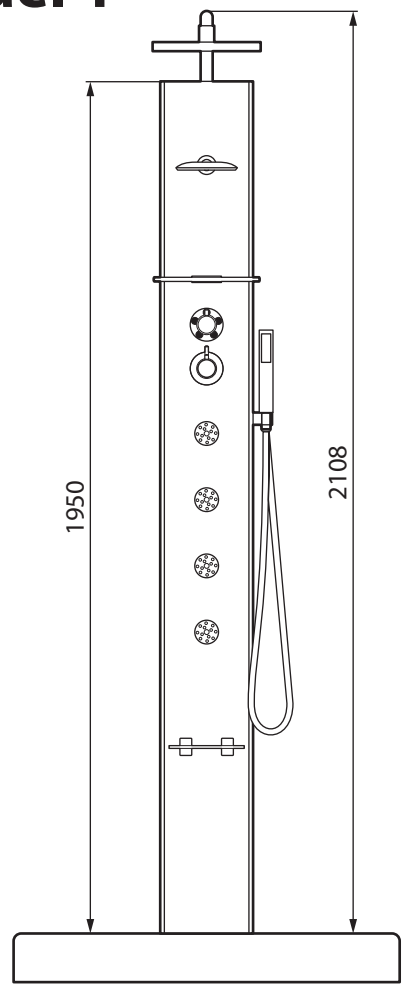
1950
2108

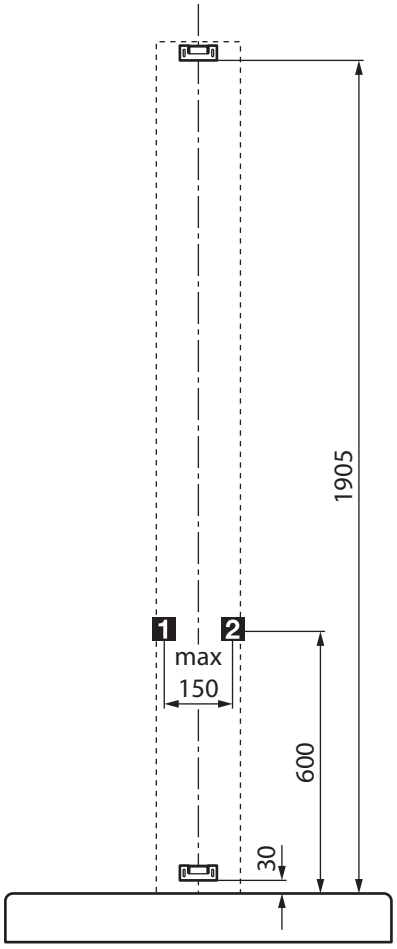
1905
1
2
max
150
600
30

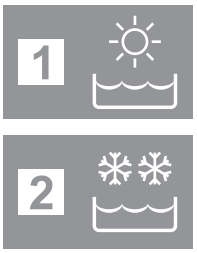
1
2

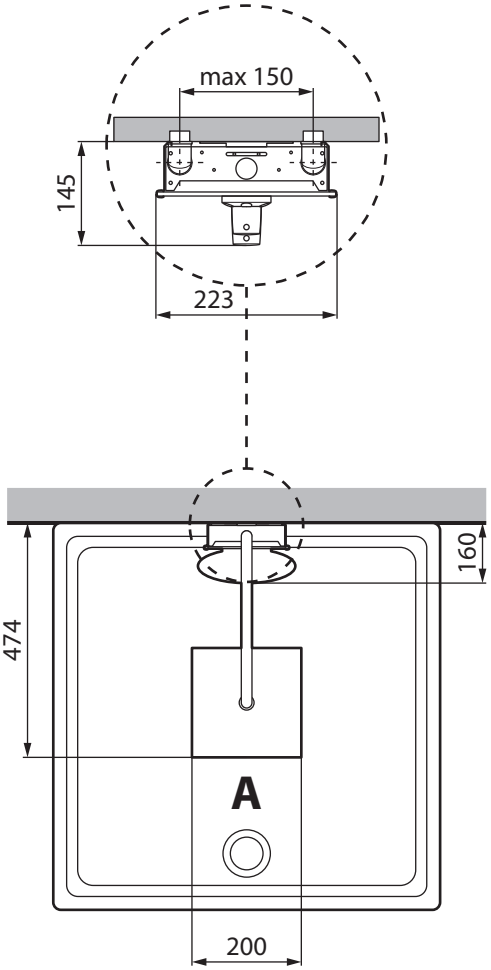
max 150
145
223
160
474
A
200

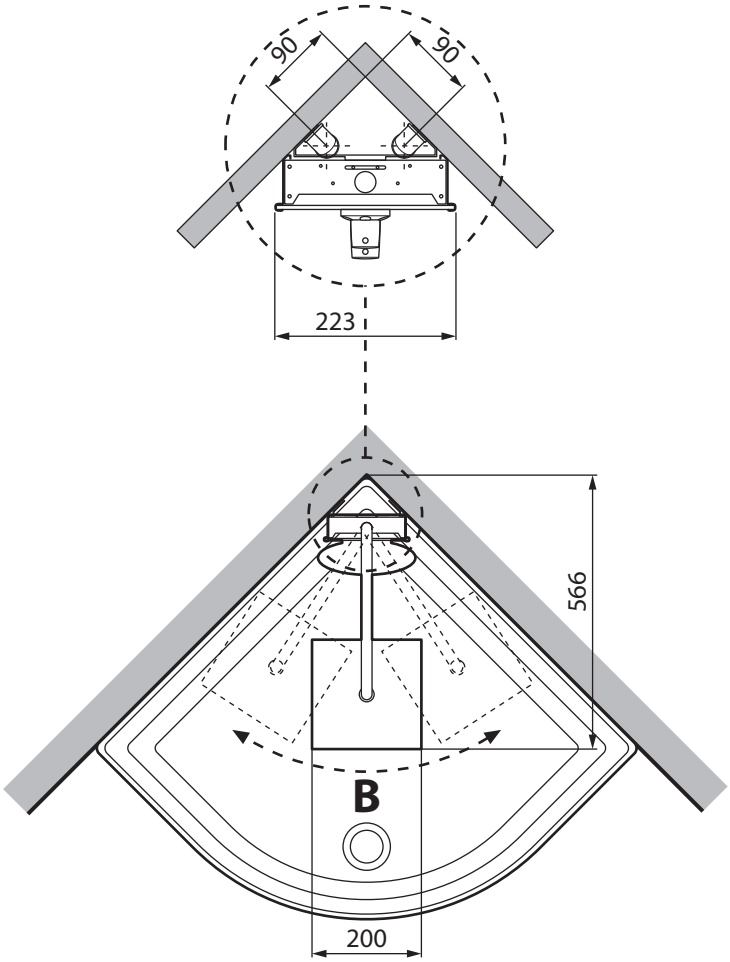
90
90
223
566
B
200

I

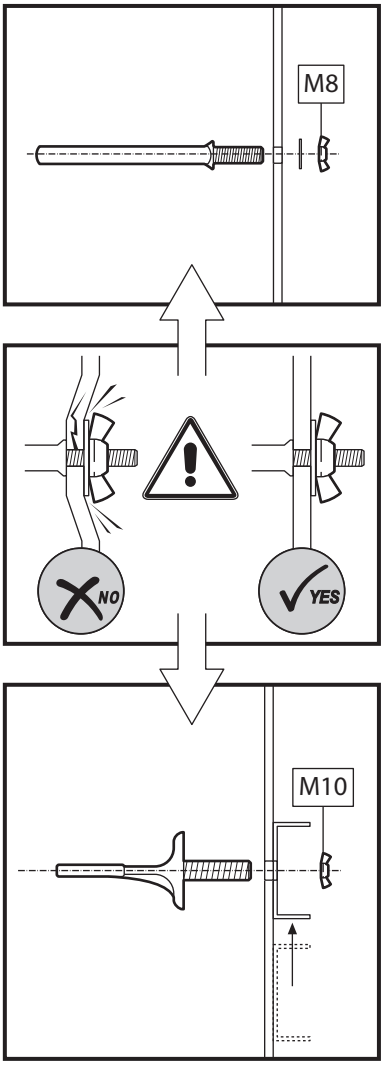
M8
NO
YES
M10

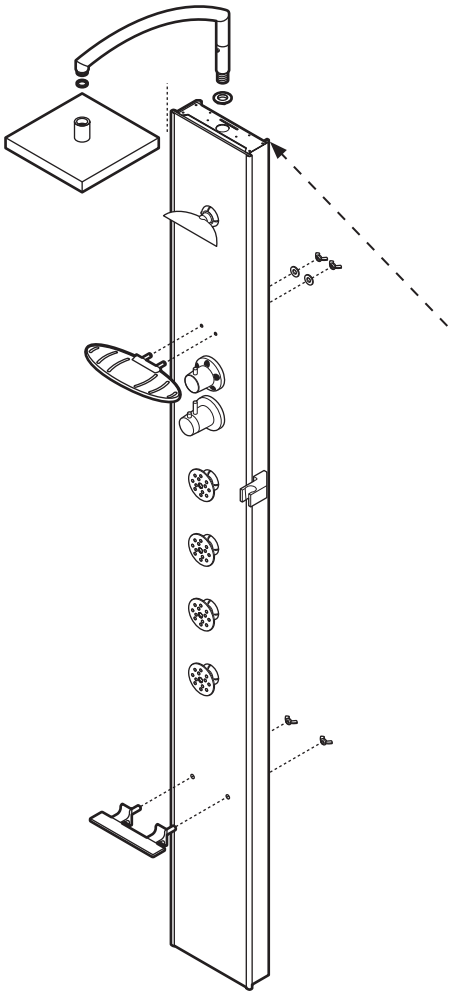

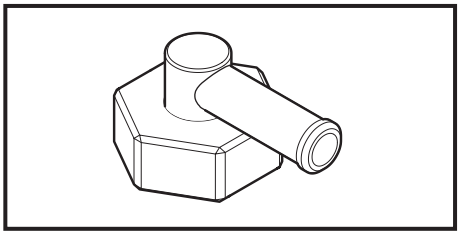

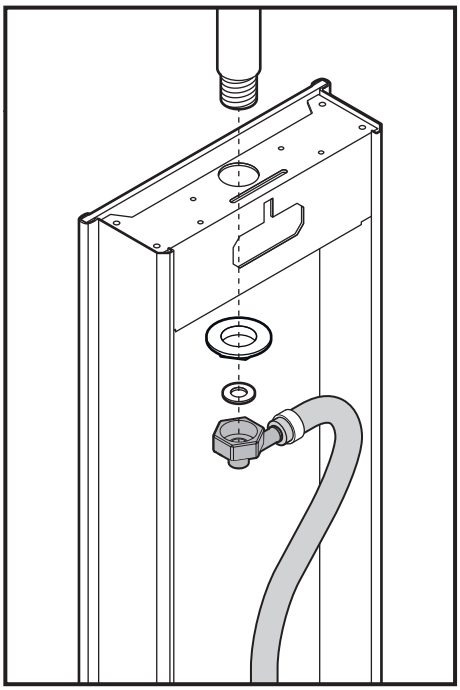

2A

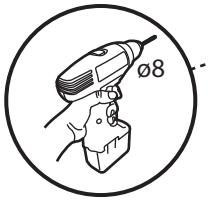
ø8

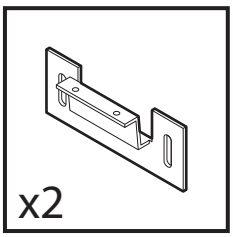
x2

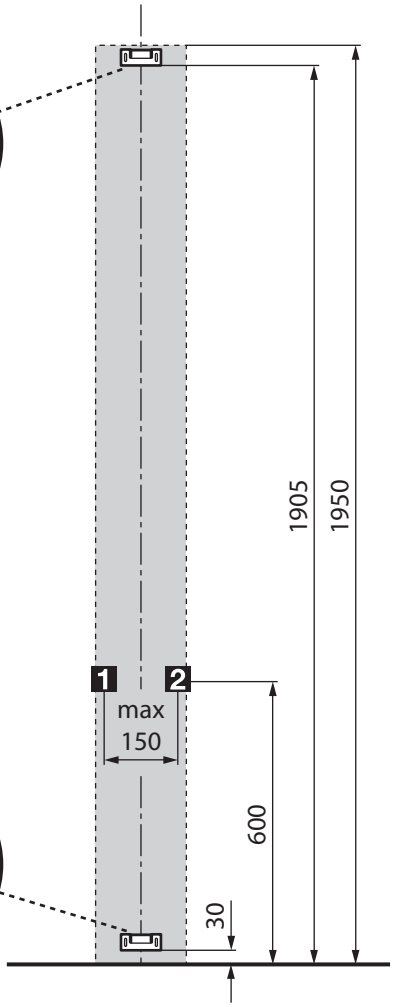
1
2
max
150
1905
1950
600
30

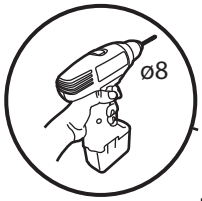
ø8

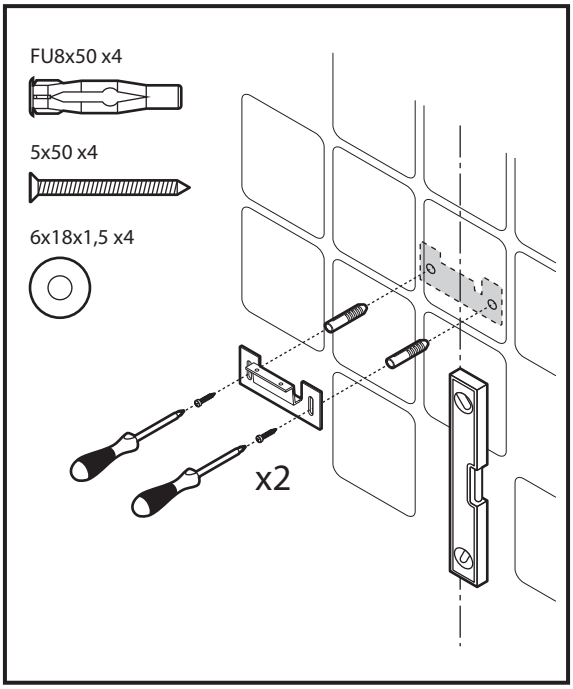
FU8x50 x4
5x50 x4
6x18x1,5 x4
x2

1
2

2B

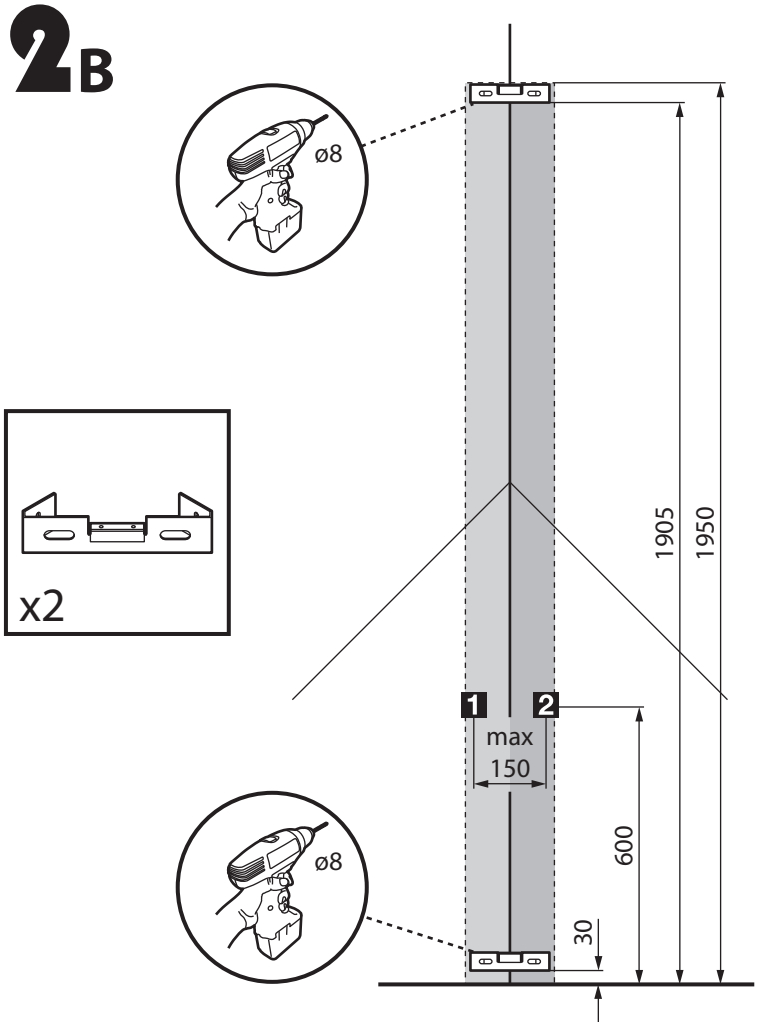
ø8
x2
1
2
max
150
1905
1950
600
30
ø8

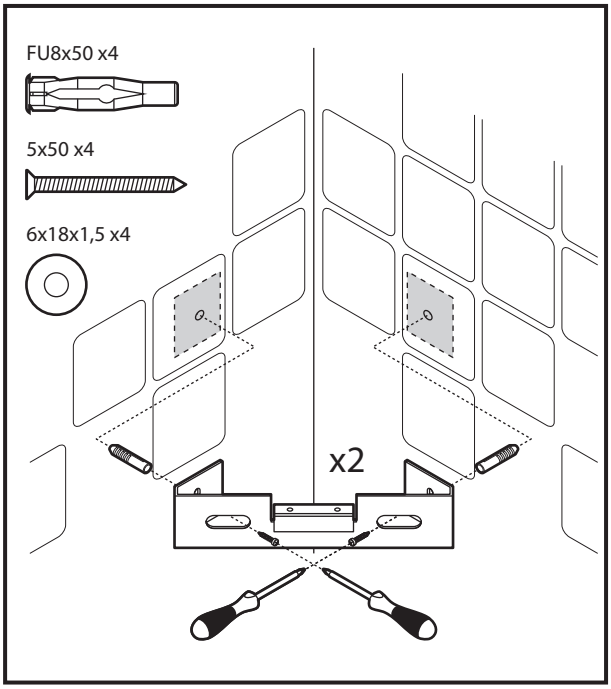
FU8x50 x4
5x50 x4
6x18x1,5 x4
x2

1
2

3

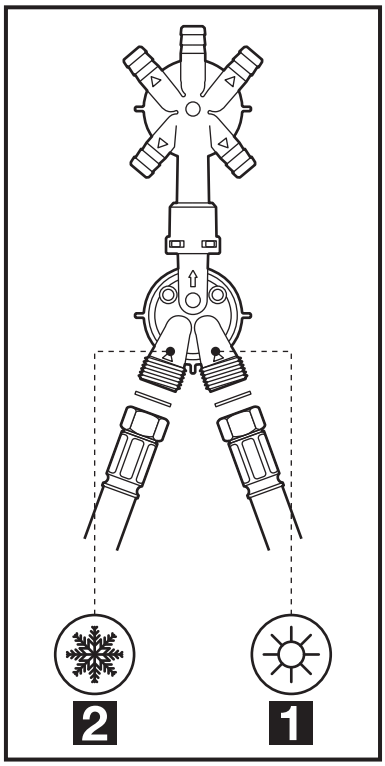
2
1

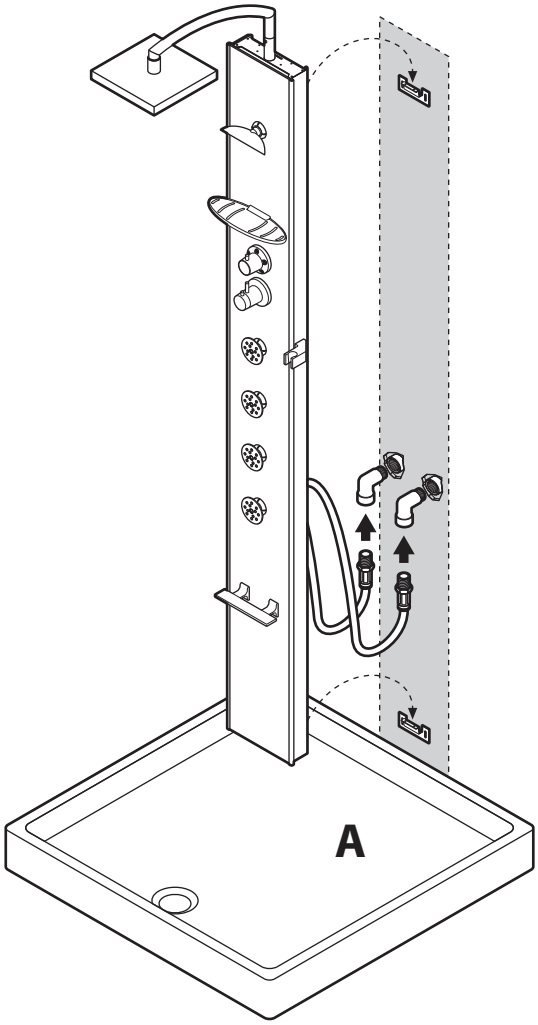
A

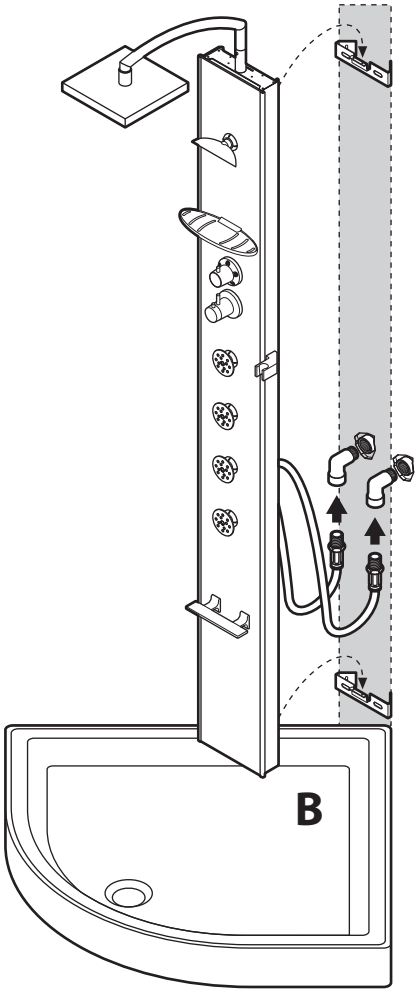
B

4

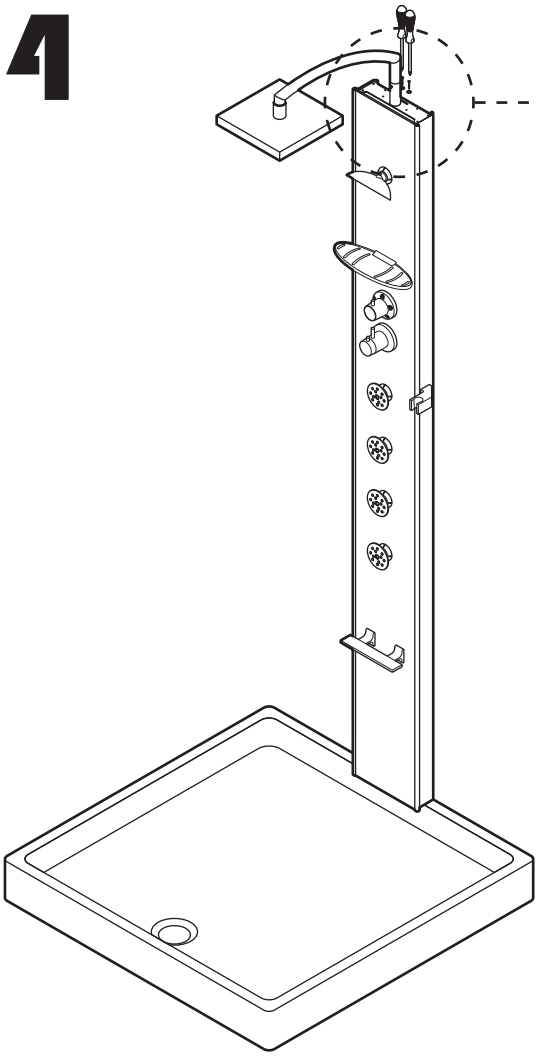

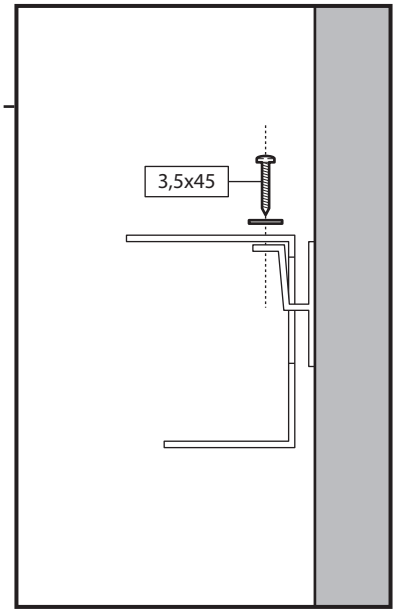

A

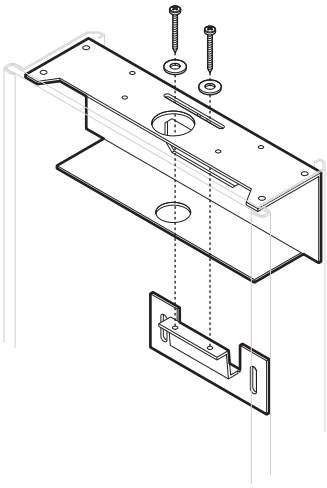

B

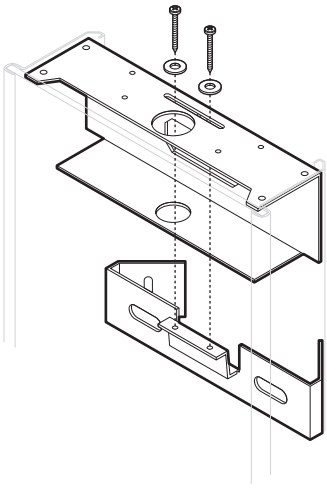

5

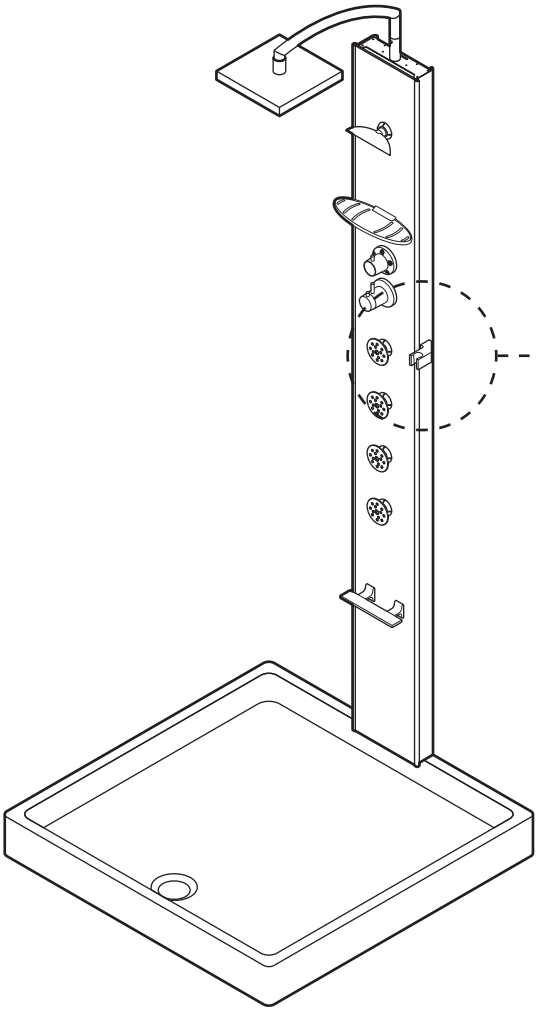

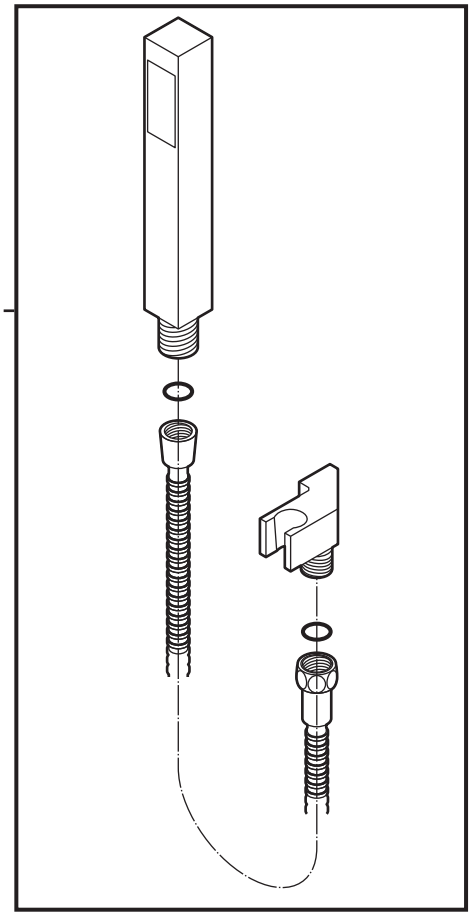

Model 2

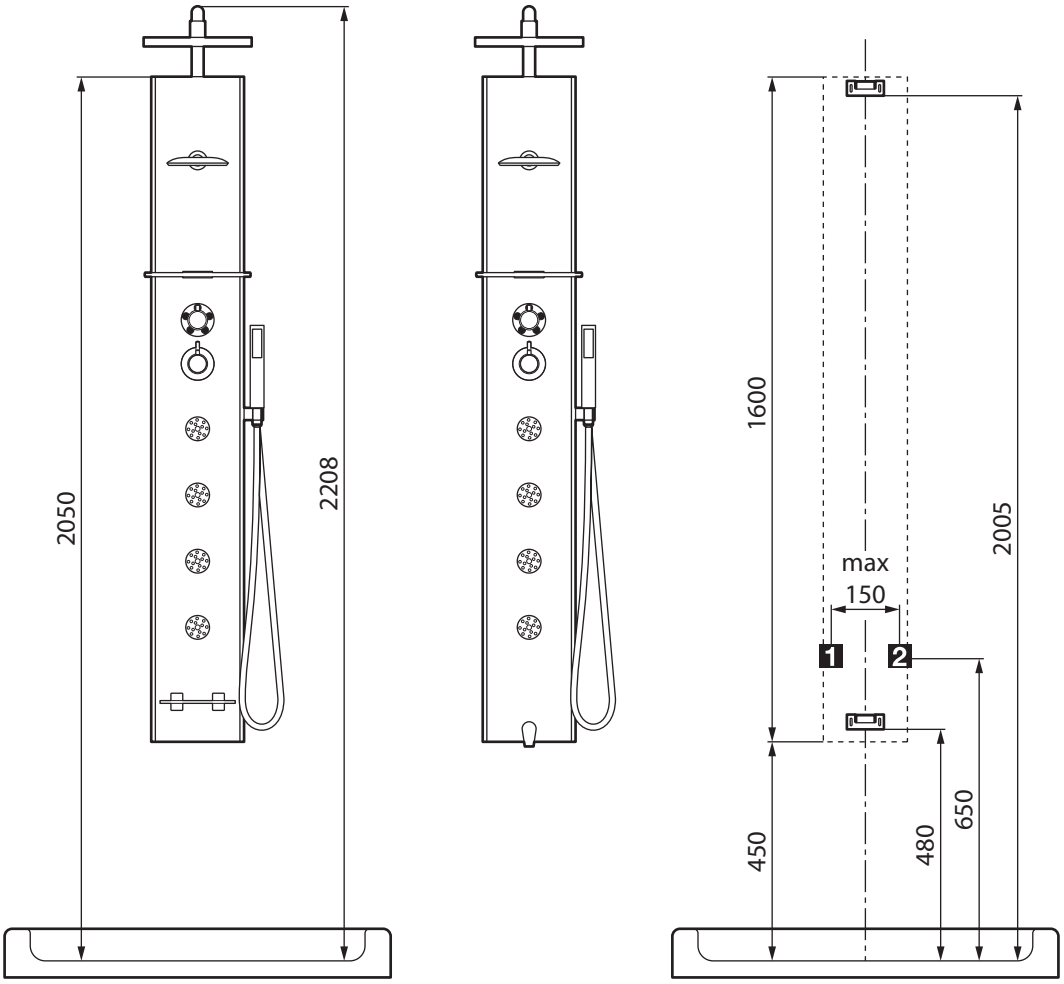
2050
2208
1600
2005
max
150
1
2
450
480
650

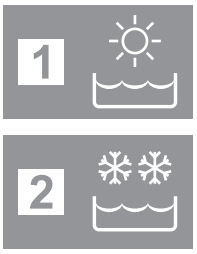
1
2

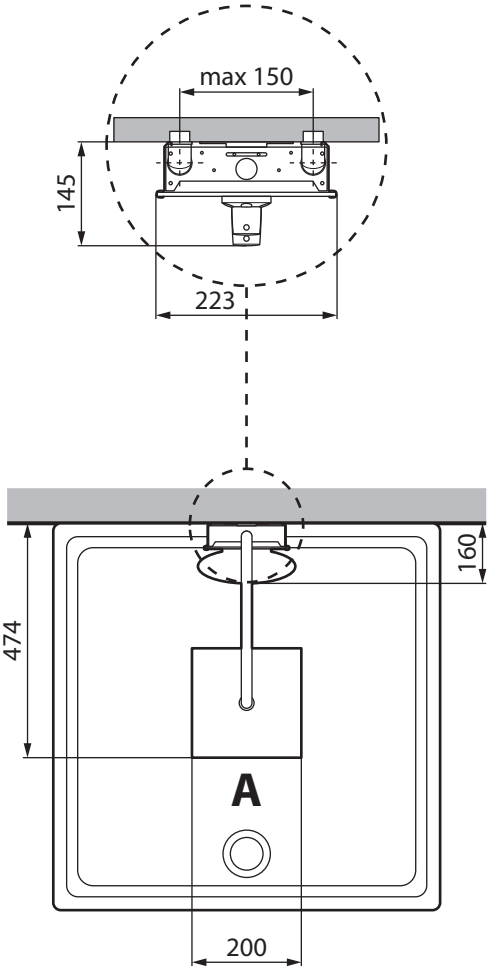
max 150
145
223
160
474
A
200

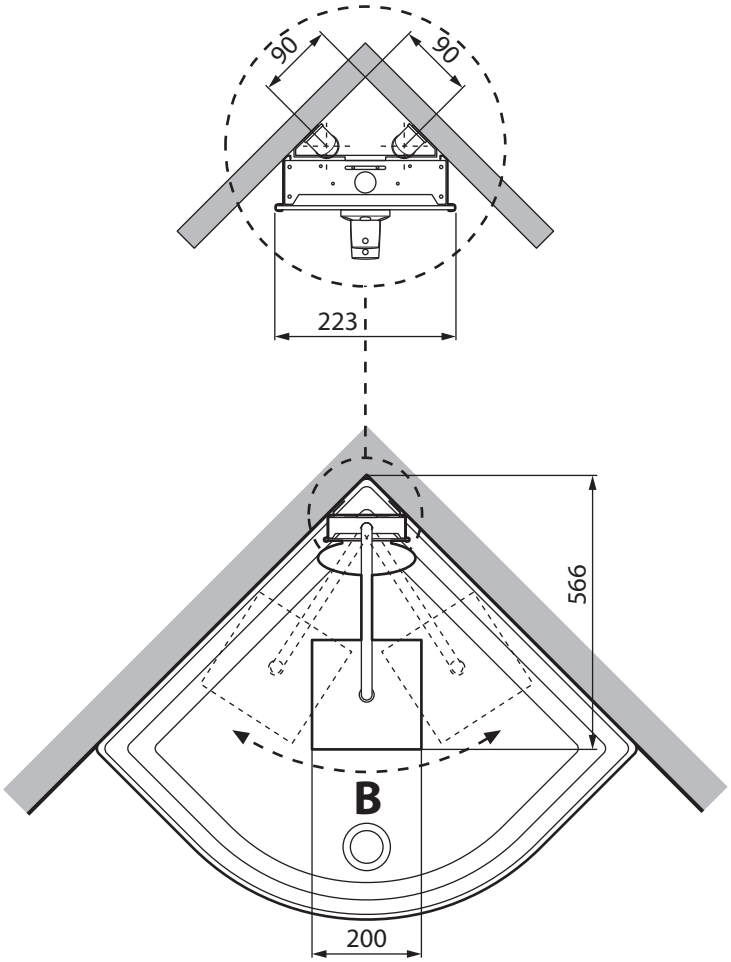
90
90
223
566
B
200

I

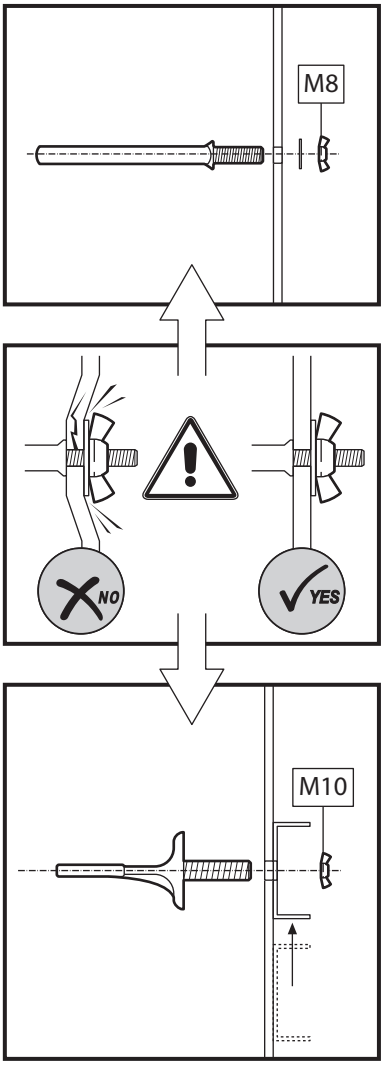
M8
NO
YES
M10

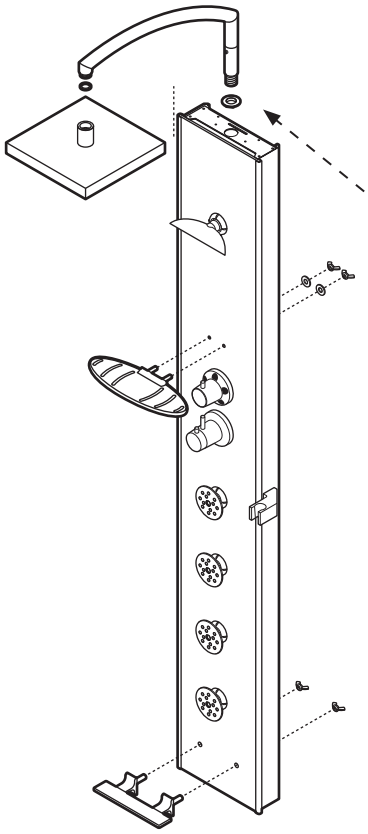

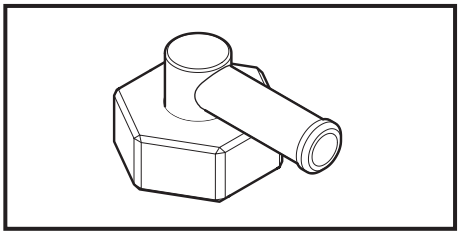

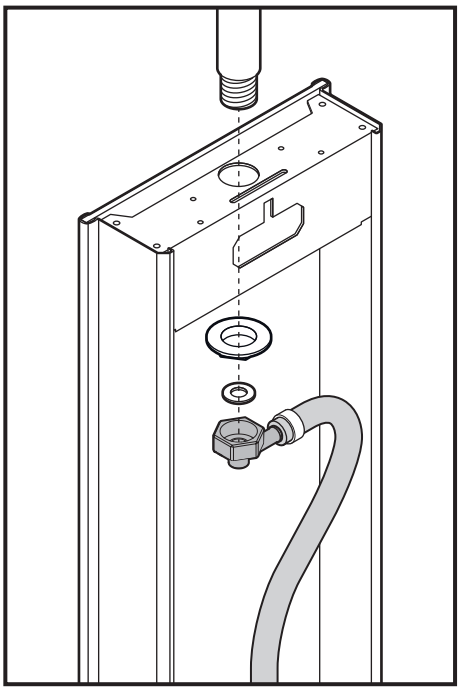

2A

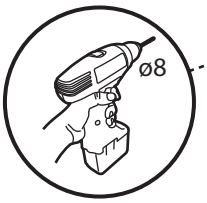
ø8

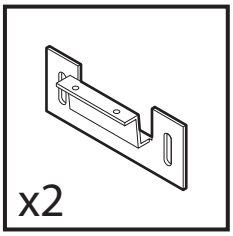
x2

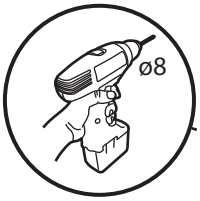
ø8

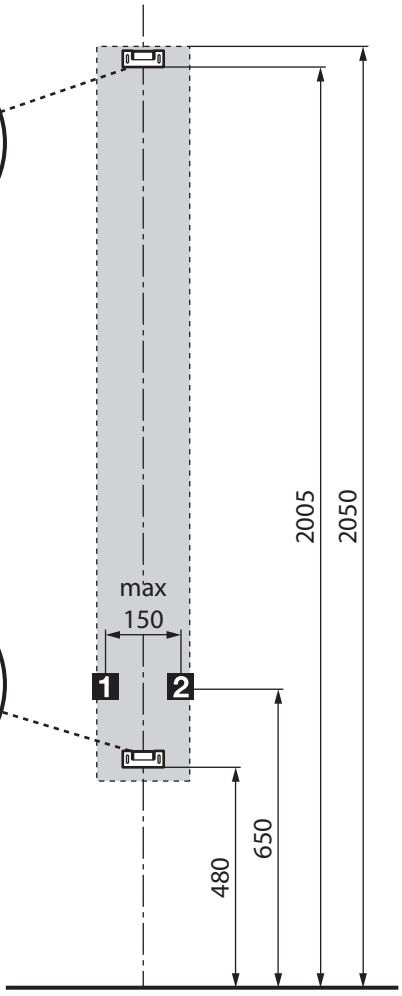
max
150
1
2
2005
2050
480
650

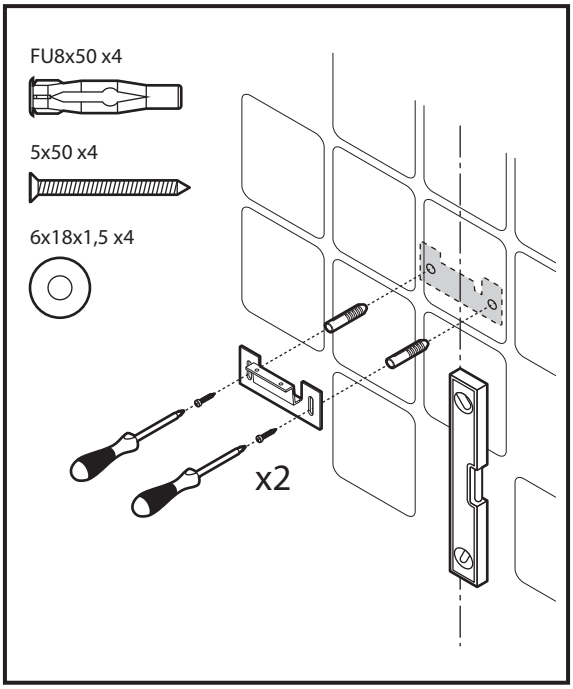
FU8x50 x4
5x50 x4
6x18x1,5 x4
x2

1
2

2B

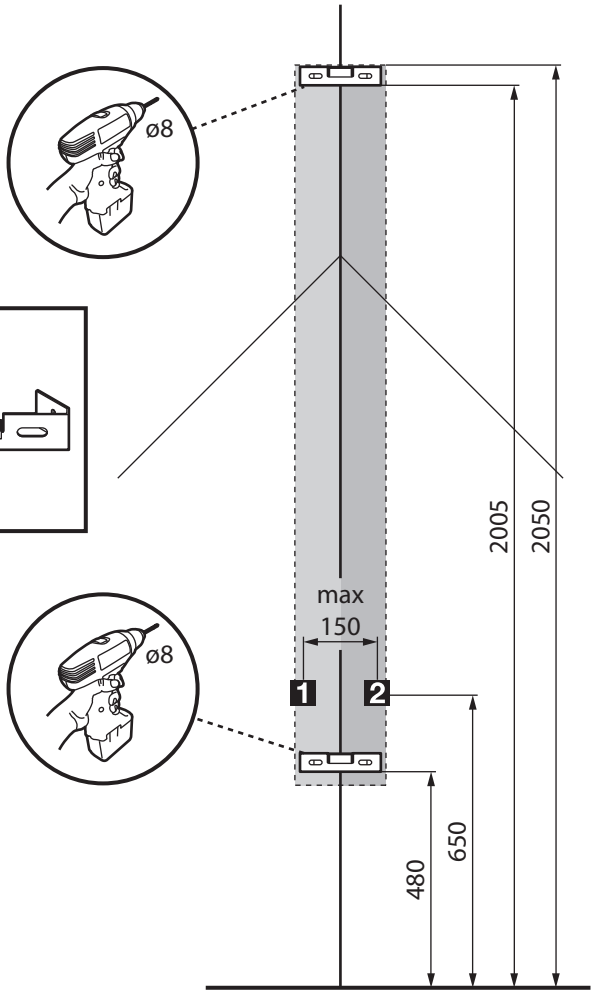
ø8
x2
ø8
max
150
1
2
2005
2050
650
480

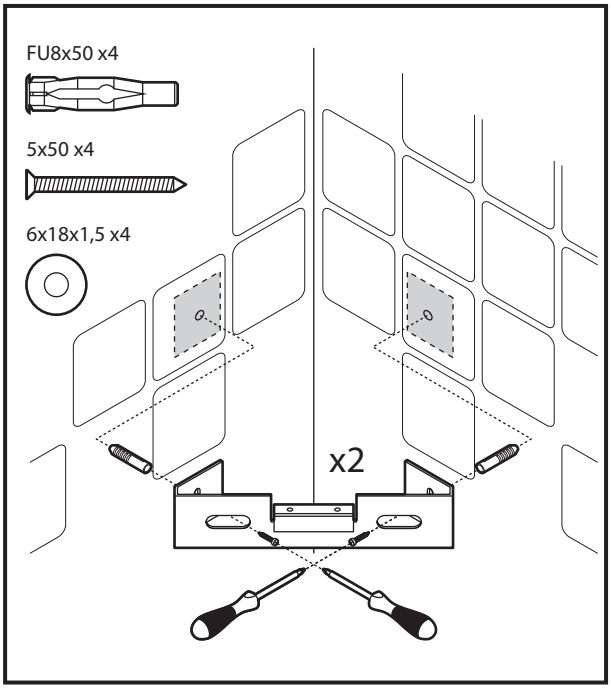
FU8x50 x4
5x50 x4
6x18x1,5 x4
x2

1
2

3

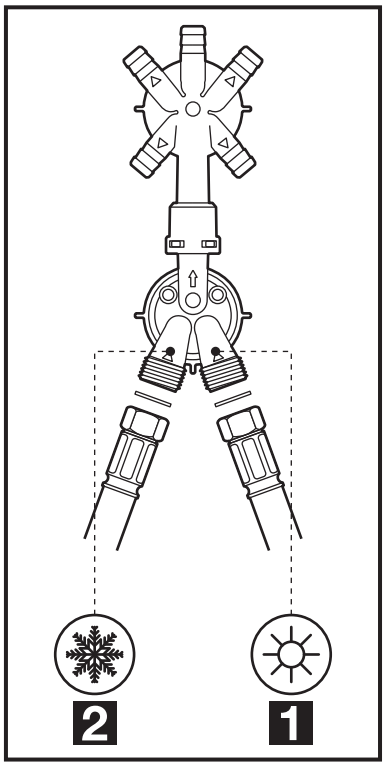
2
1

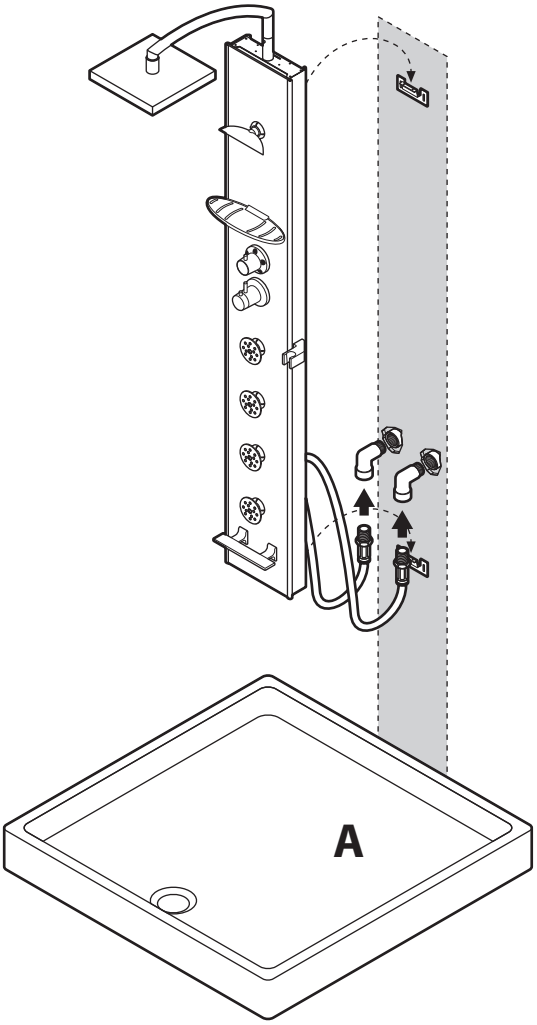
A

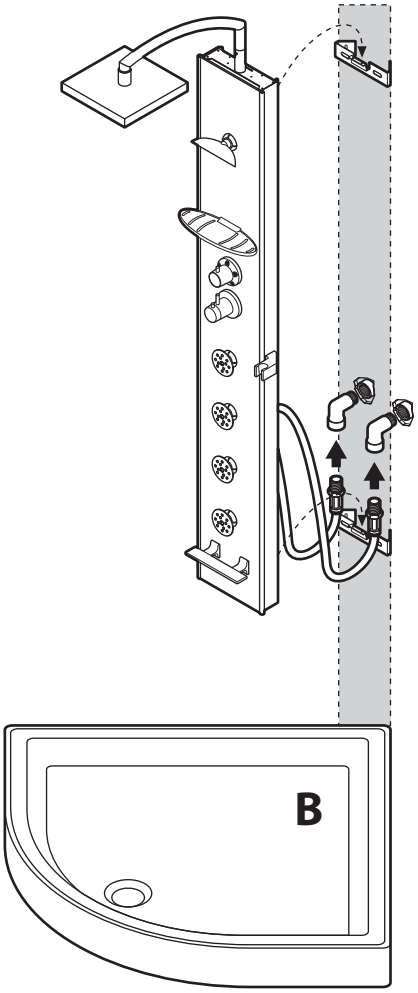
B

4

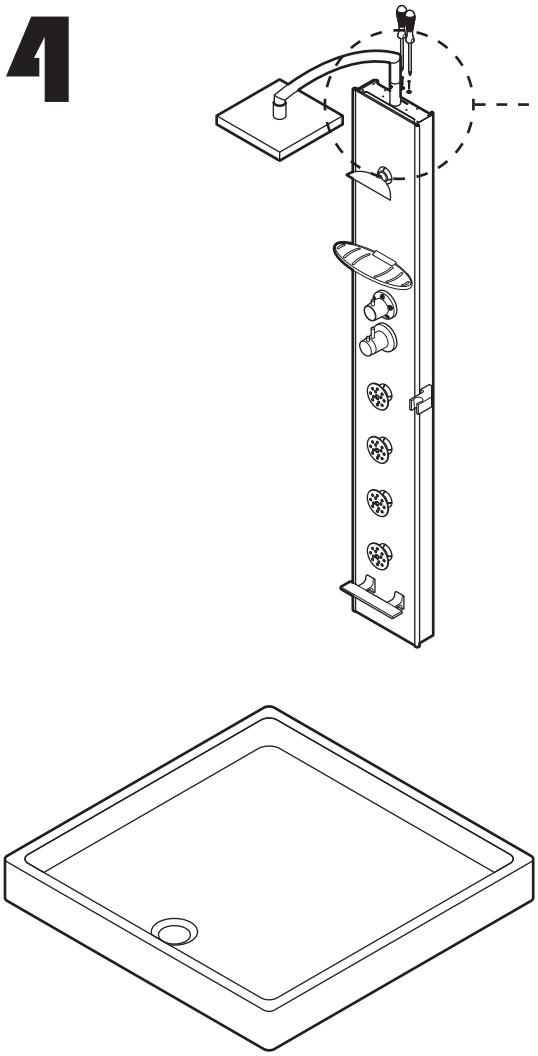

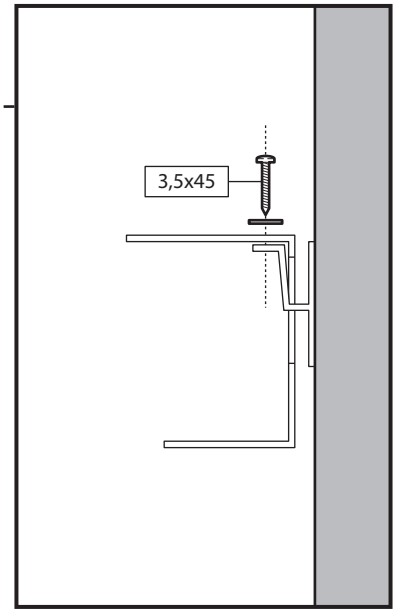

A

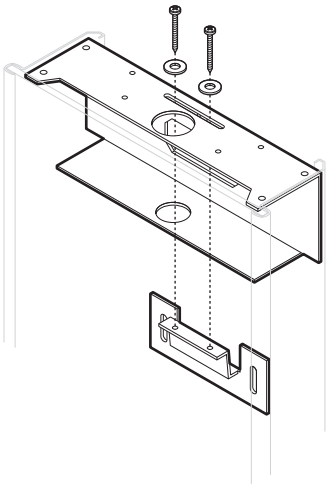

B

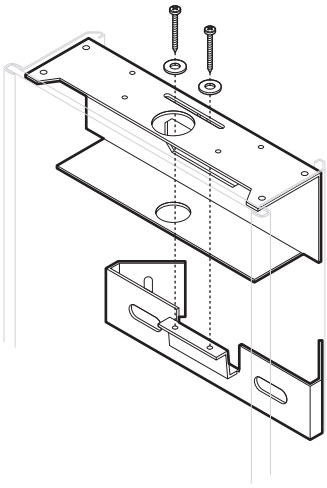

5

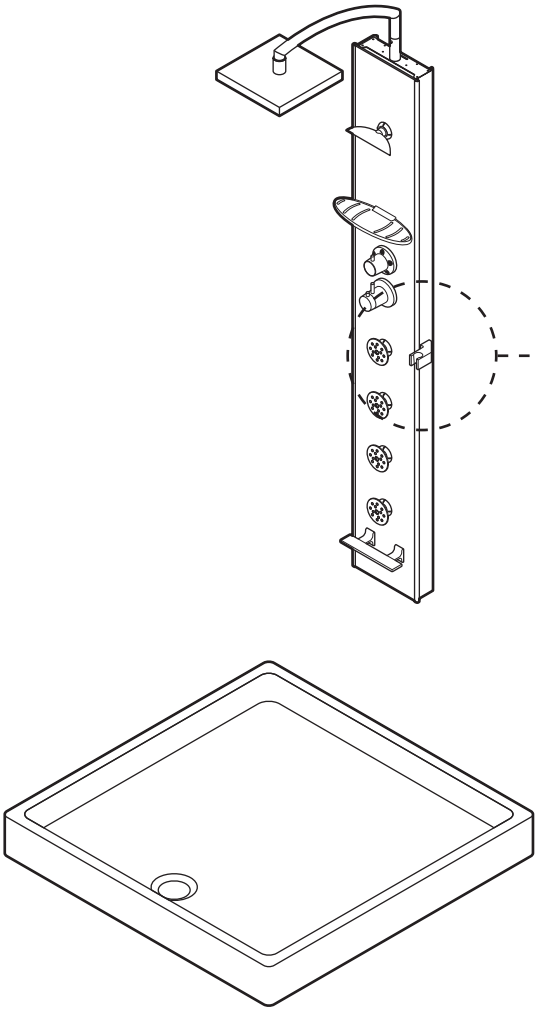

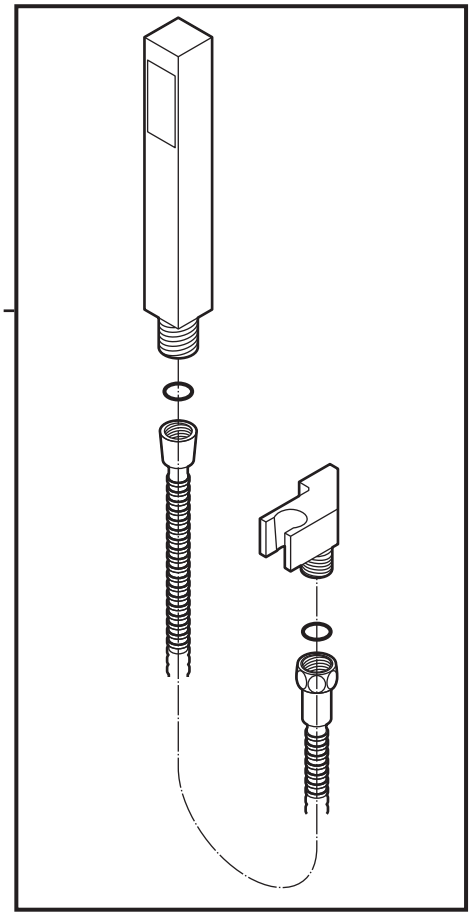

Model 3

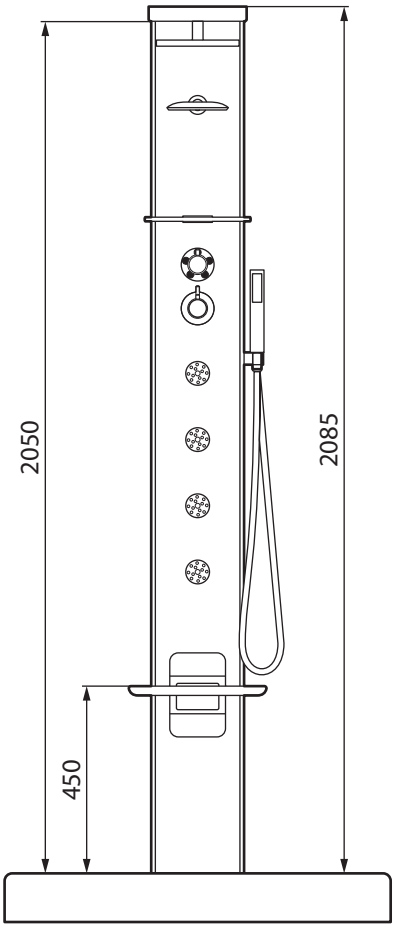
2050
2085
450

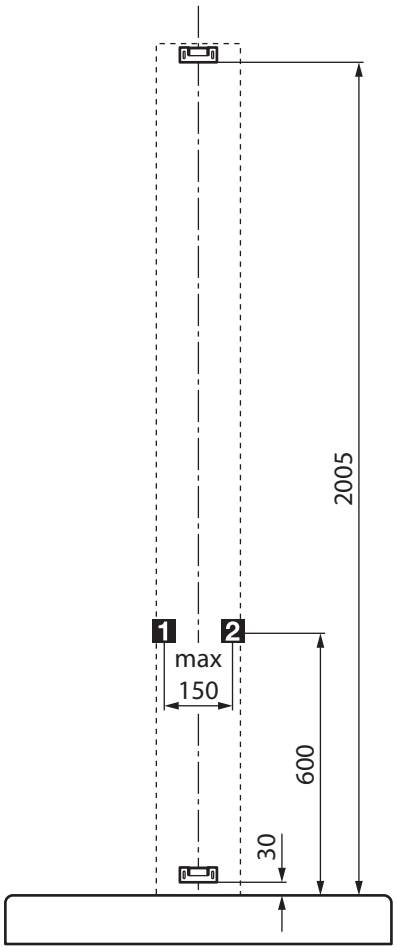
2005
1
2
max
150
600
30

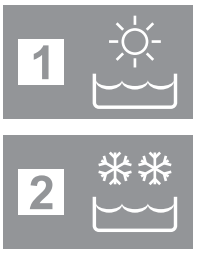
1
2

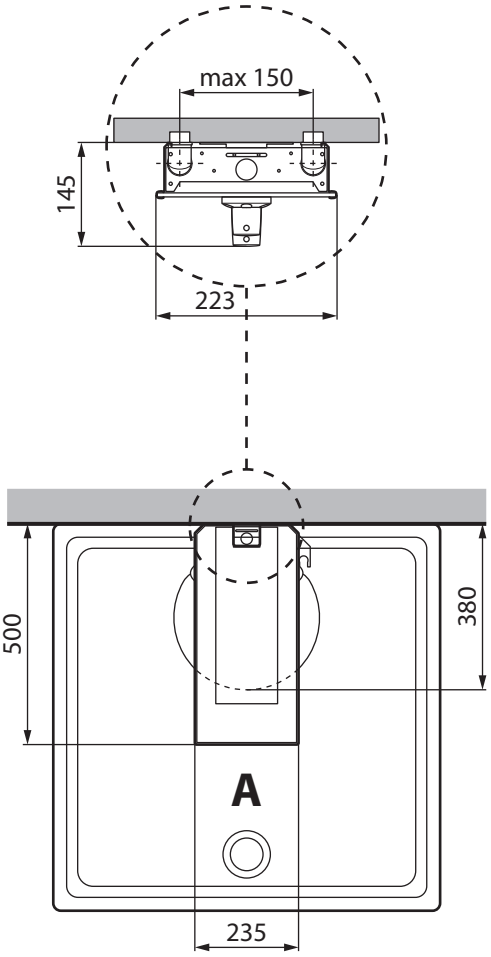
max 150
145
223
500
380
A
235

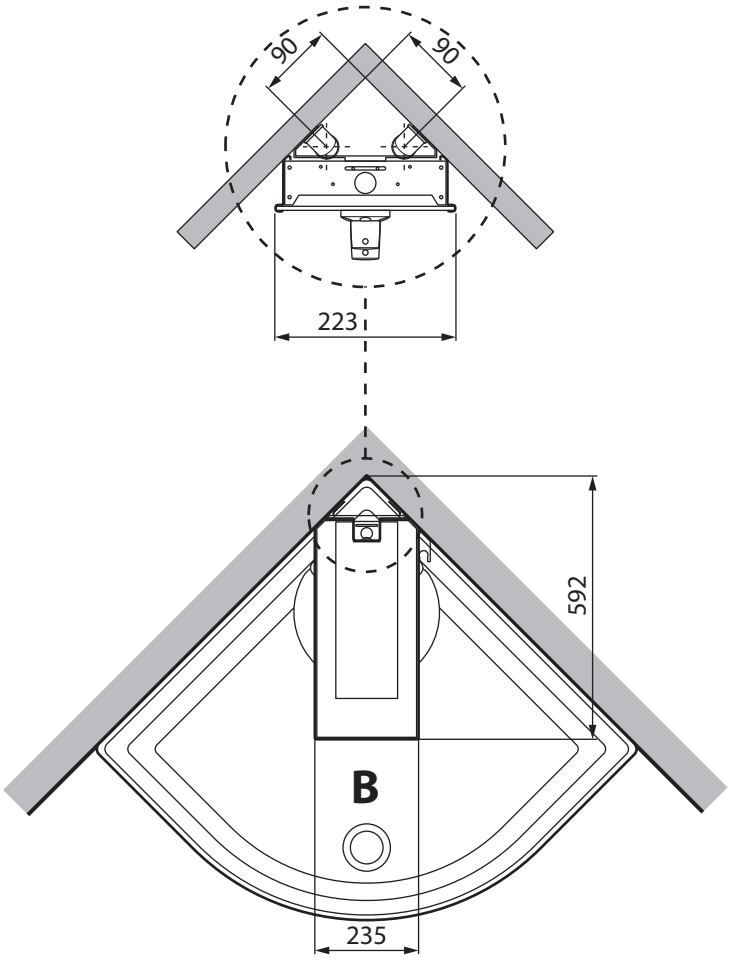
90
90
223
592
B
235

1

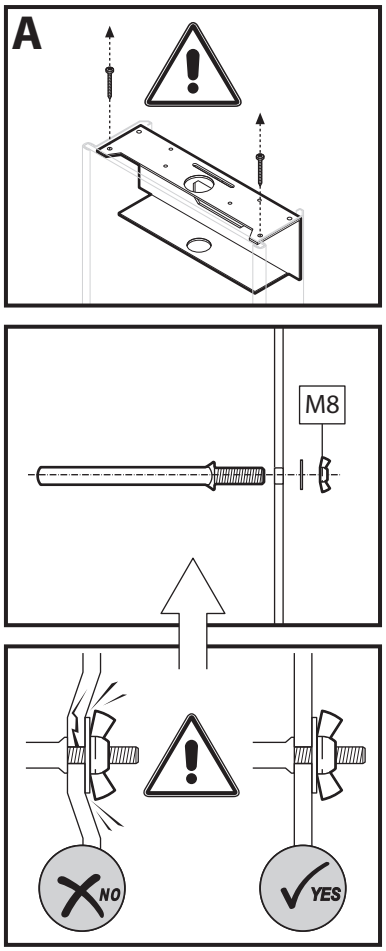

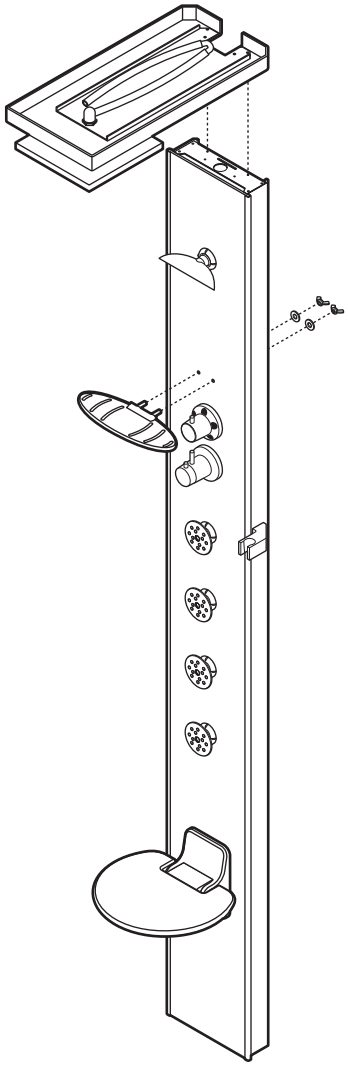

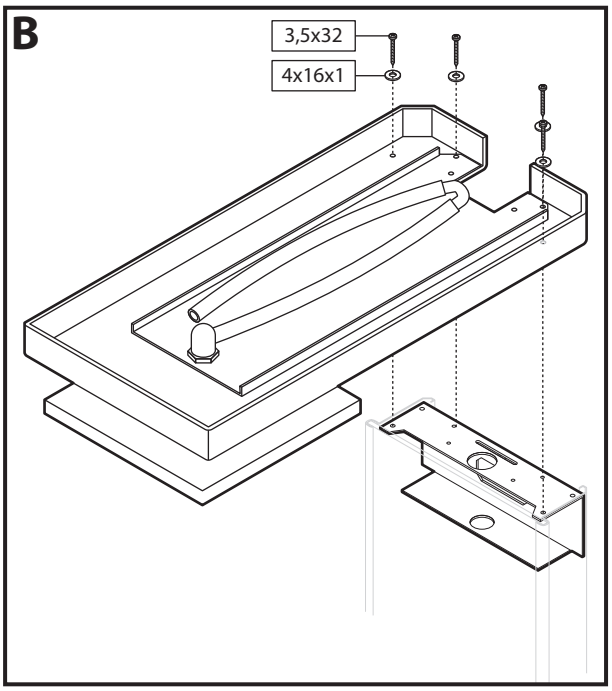

2

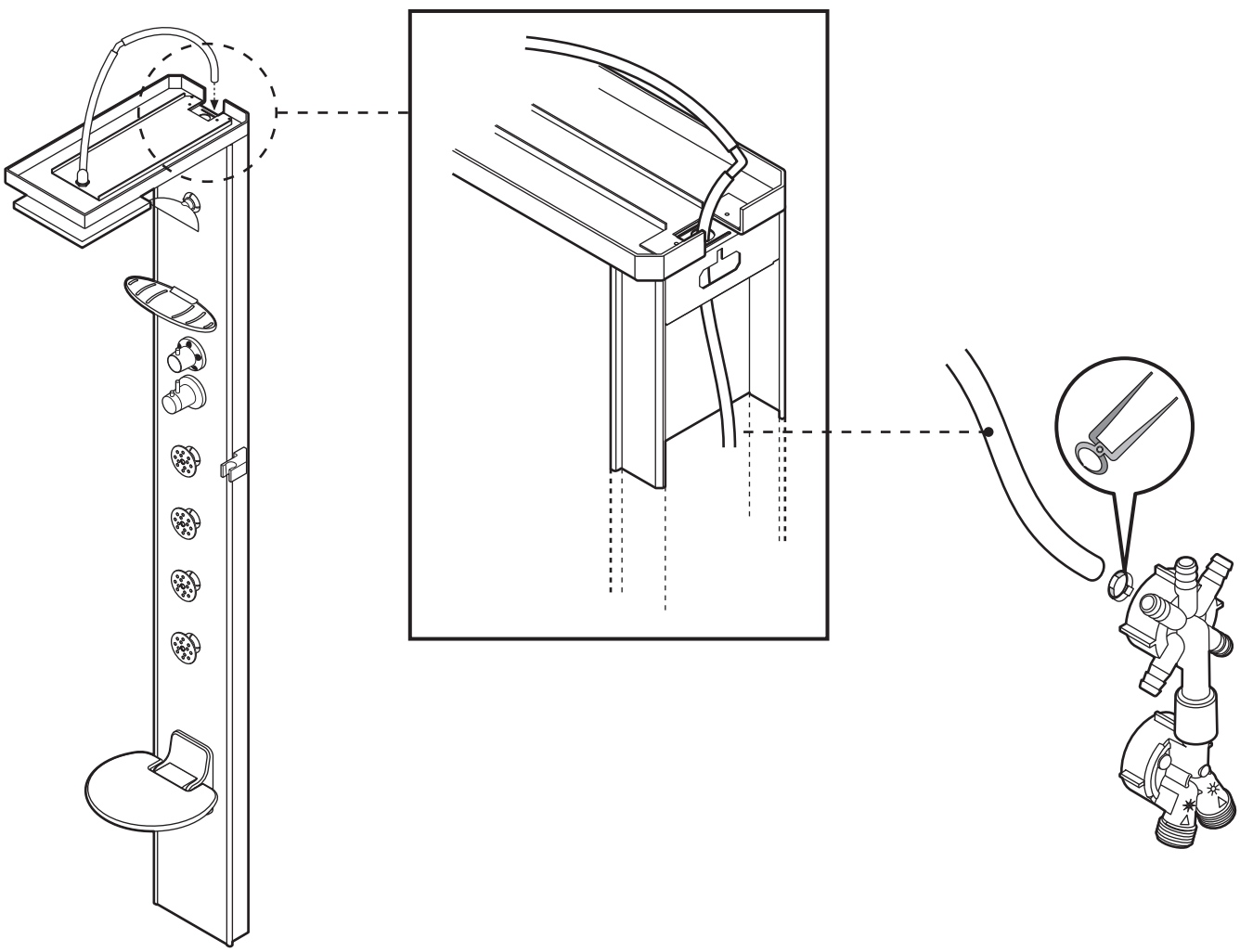

3 A

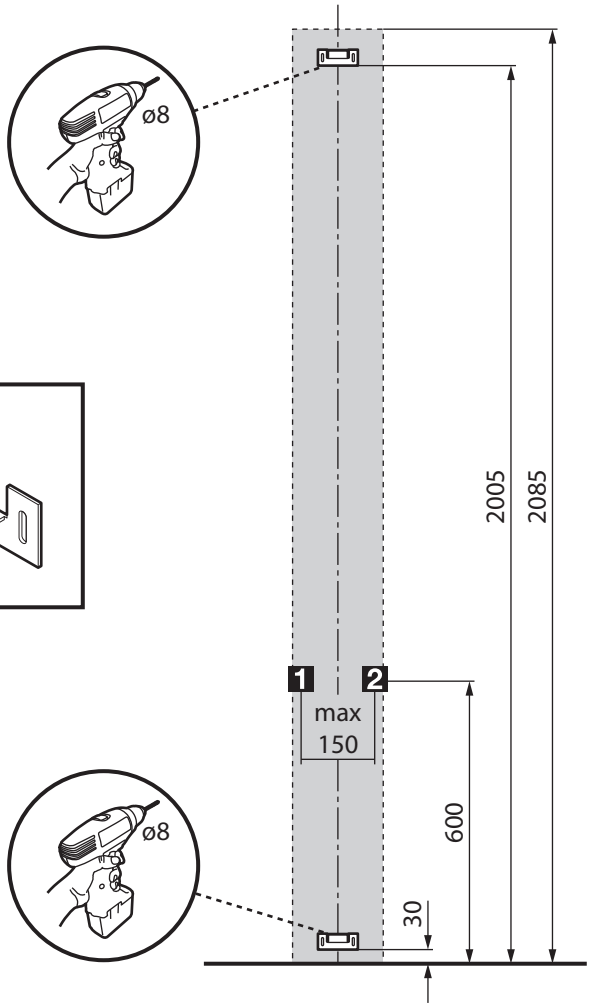
ø8
x2
2005
2085
1
2
max
150
600
30
ø8

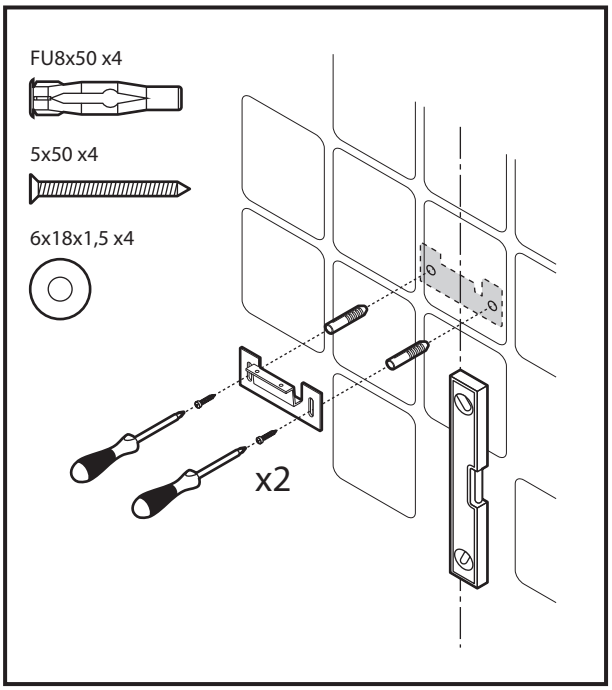
FU8x50 x4
5x50 x4
6x18x1,5 x4
x2

1
2

3 B

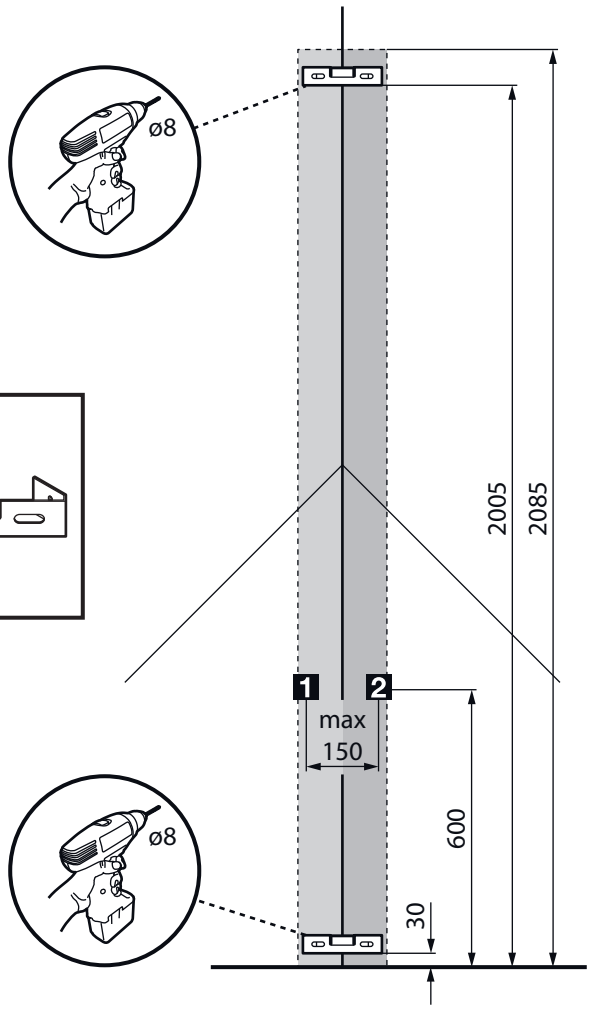
ø8
x2
2005
2085
1
2
max
150
600
30
ø8

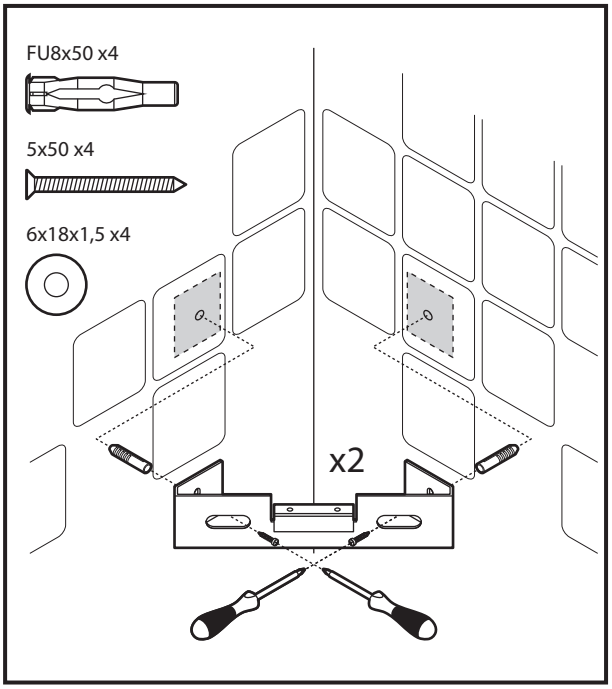
FU8x50 x4
5x50 x4
6x18x1,5 x4
x2

1
2

4

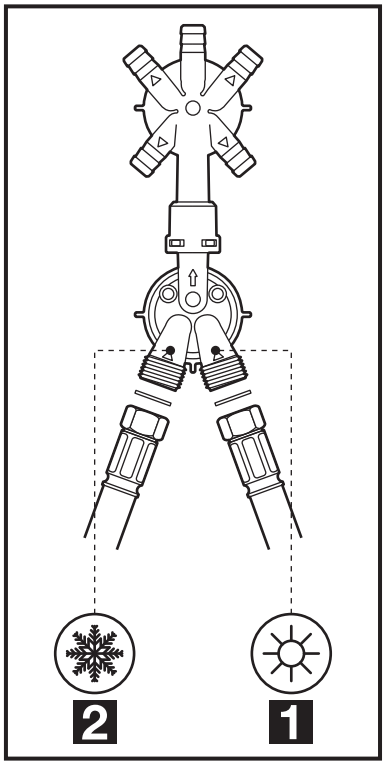

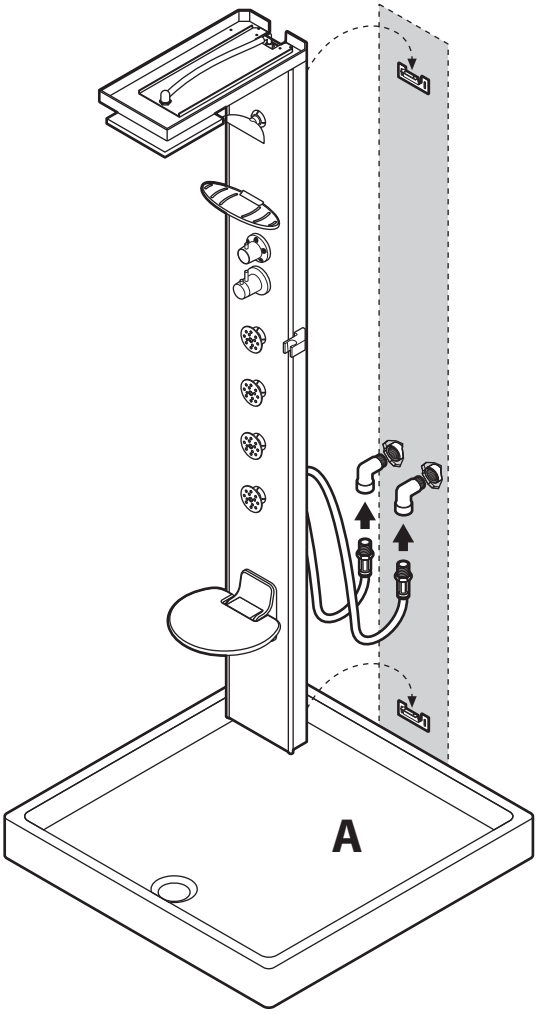

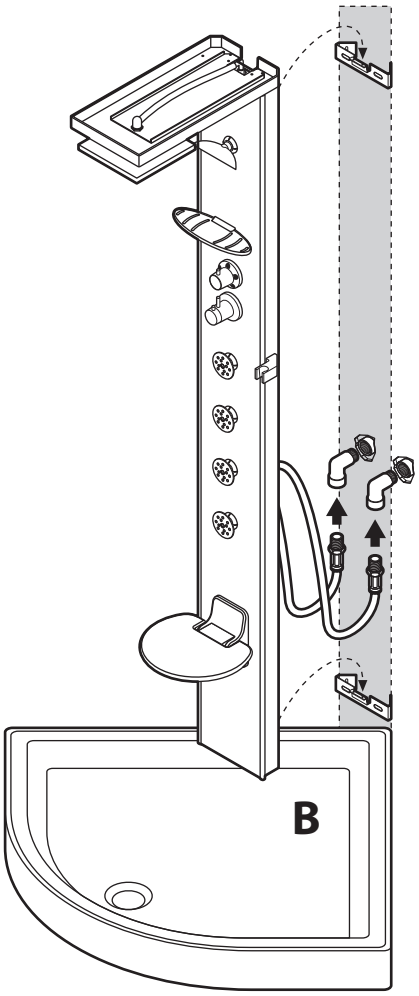

5

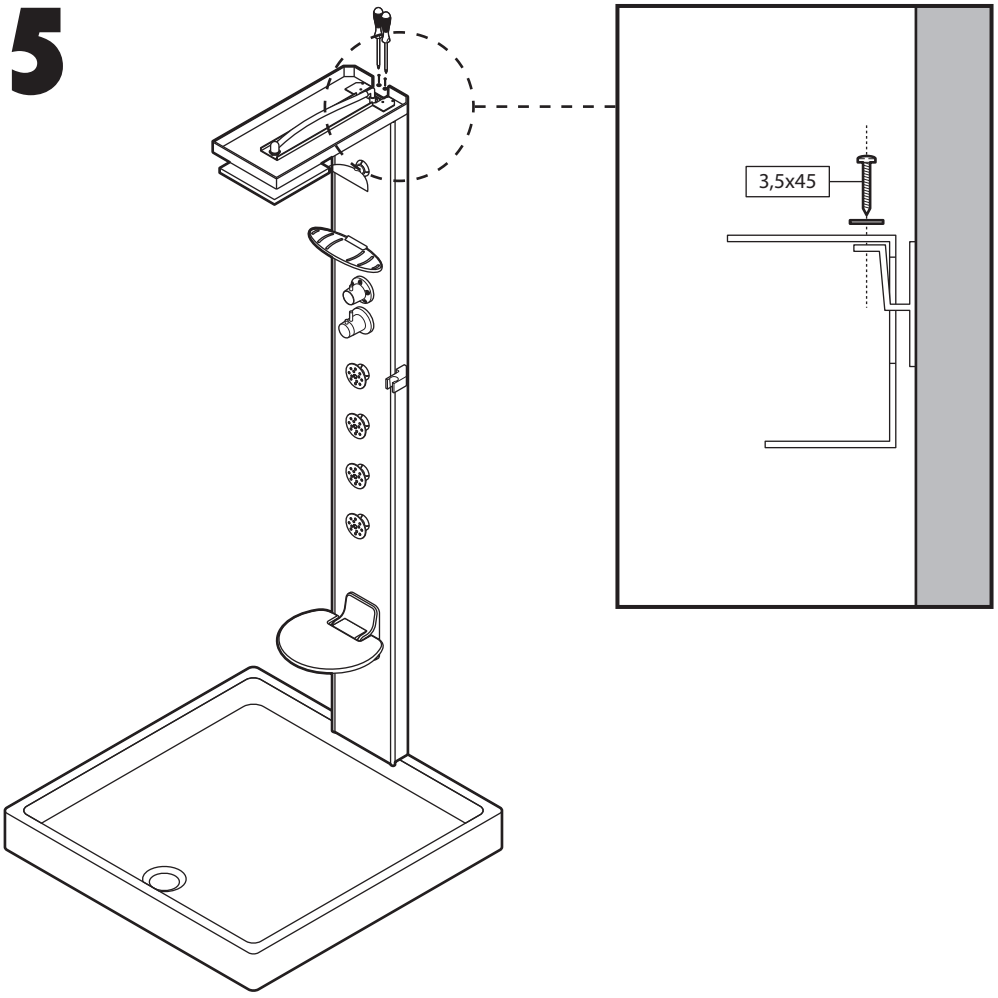

A

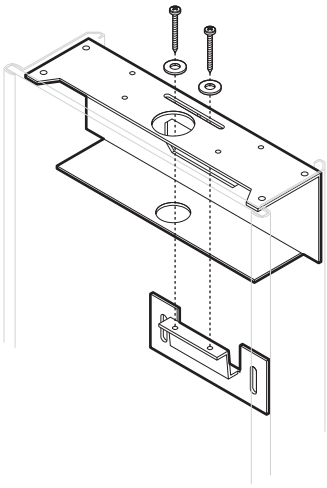

B

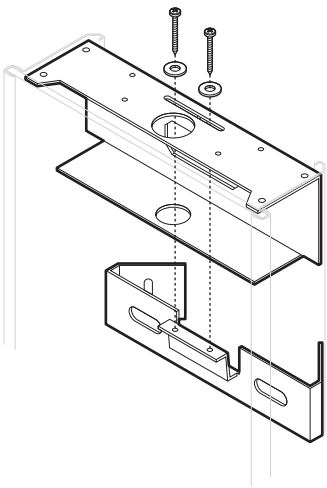

6

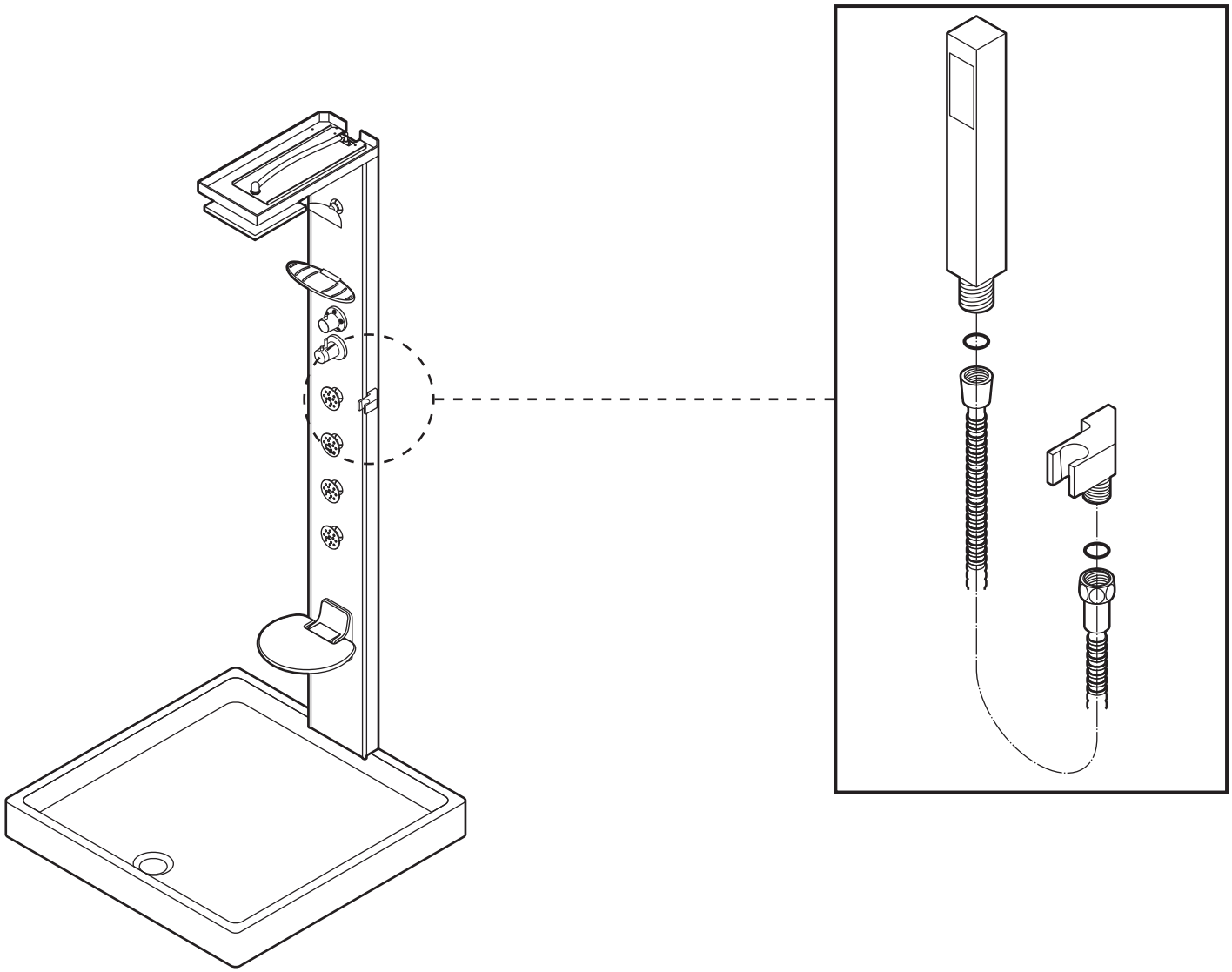

A

IT Manutenzione
FR Entretien
EN Maintenance
DE Wartung
NL Onderhoud
ES Mantenimiento
CS Údržba
SL Vzdrževanje
HU Karbantartás
PL Konserwacja
RU Обслуживание
PT Manutenção
AR الصيانة

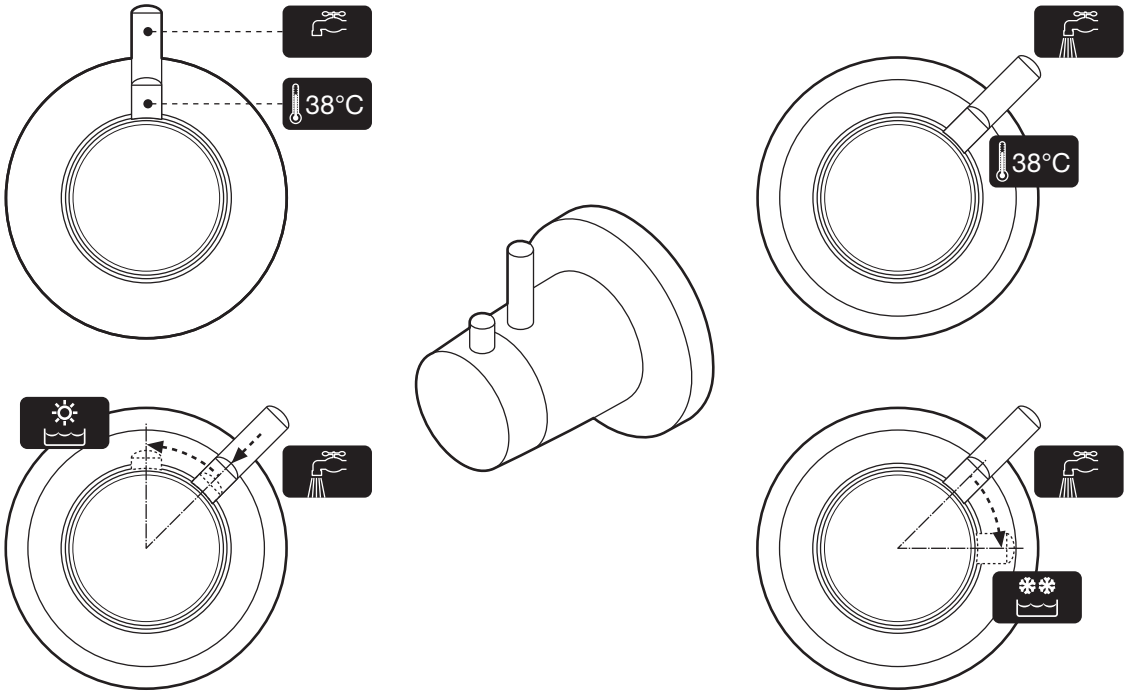

B

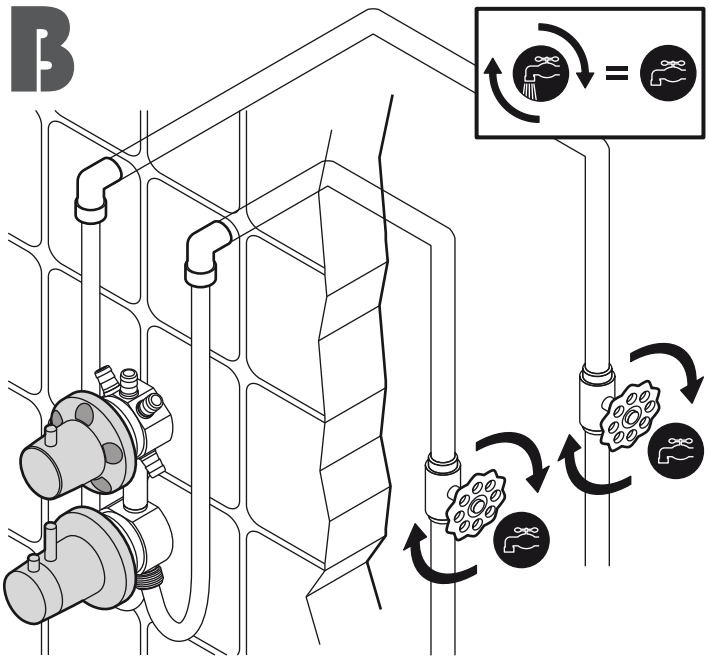

C

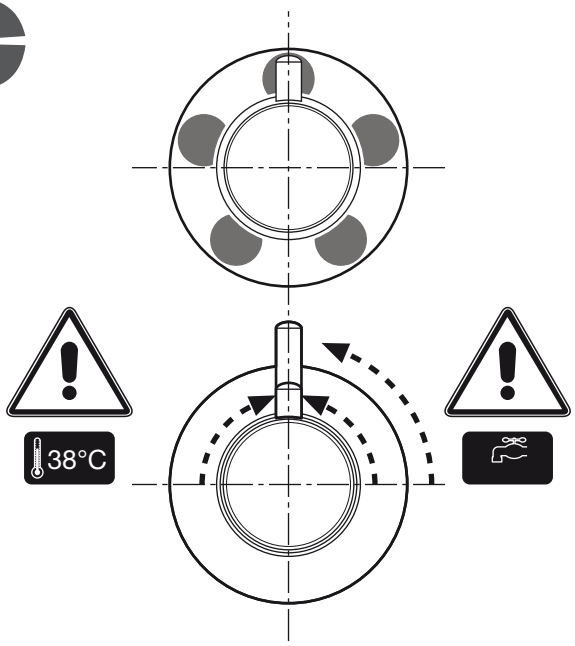

D

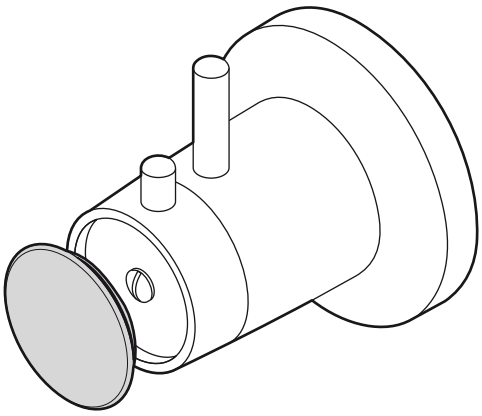

E

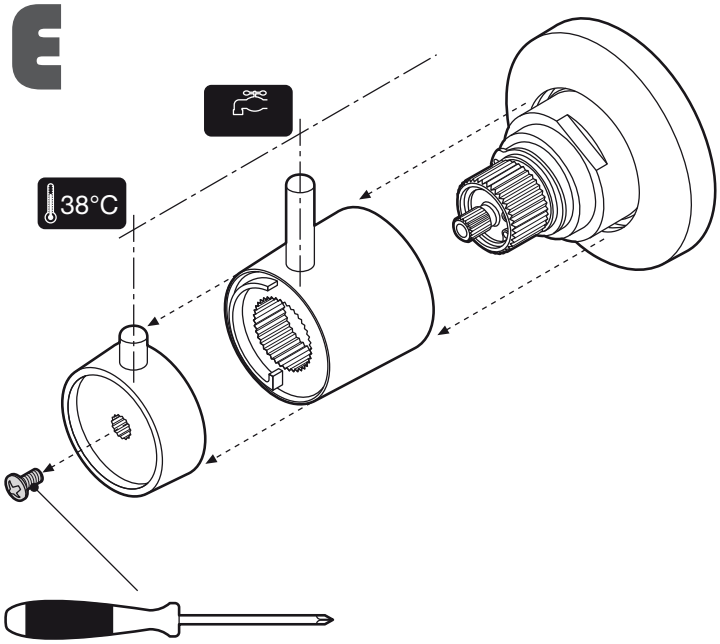

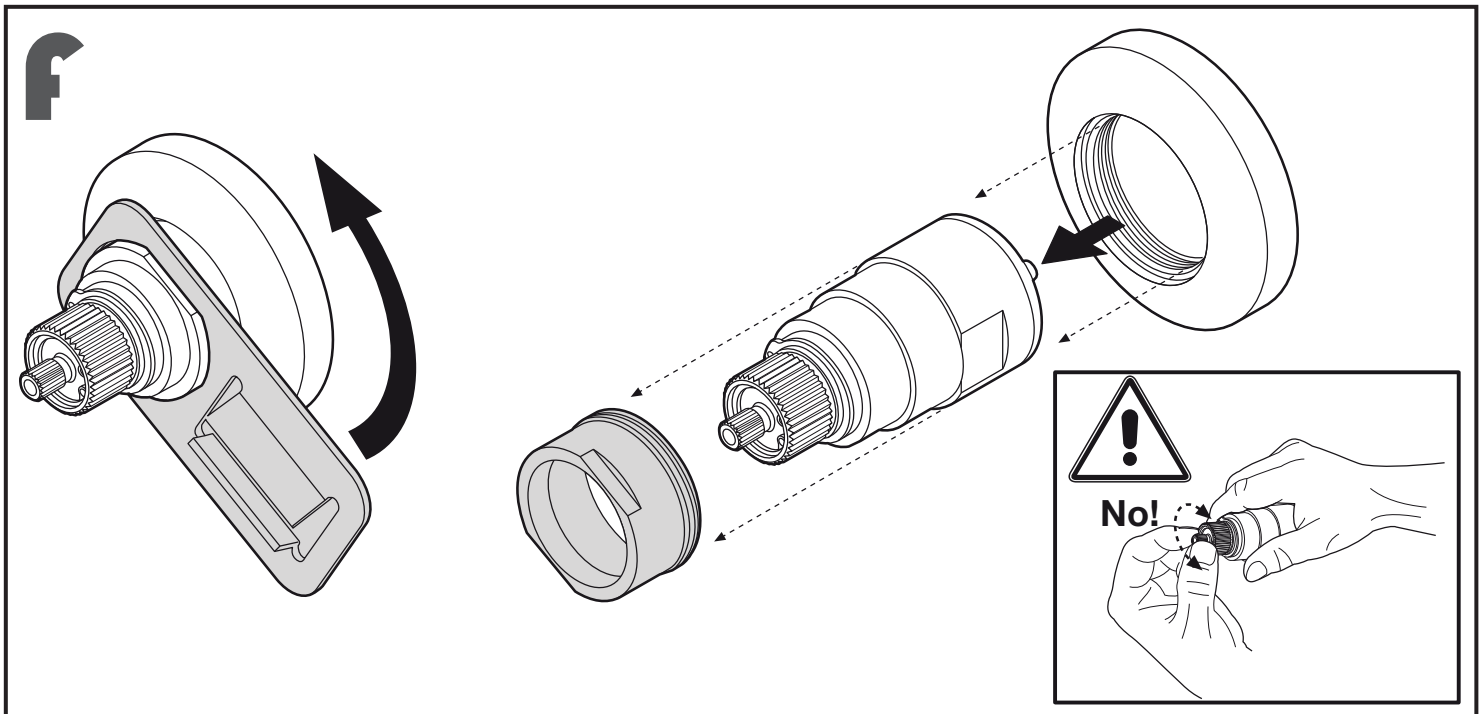
F
No!

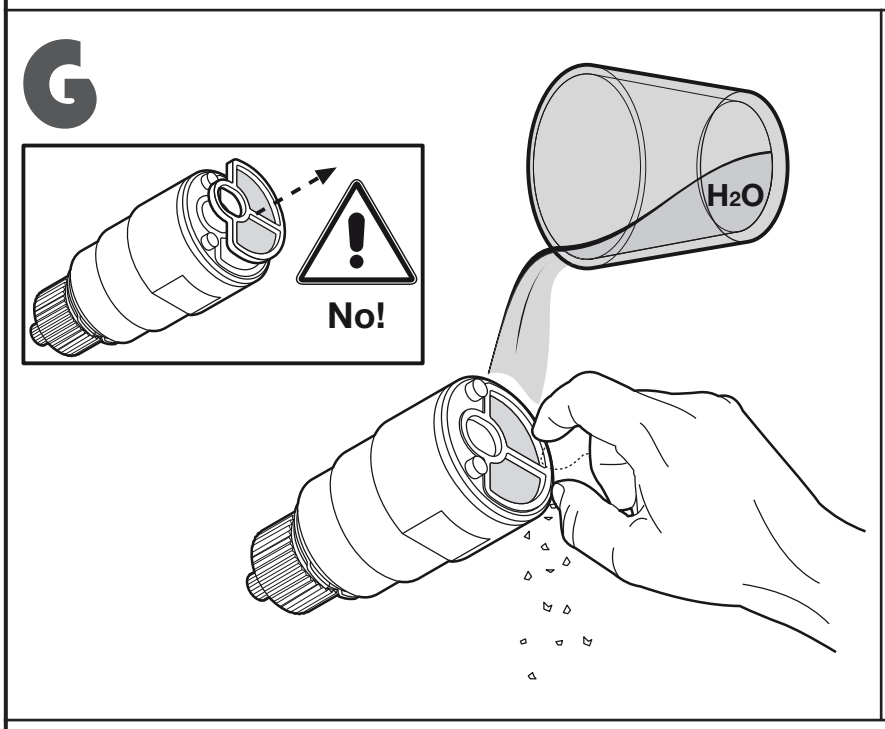
G
No!
H2O

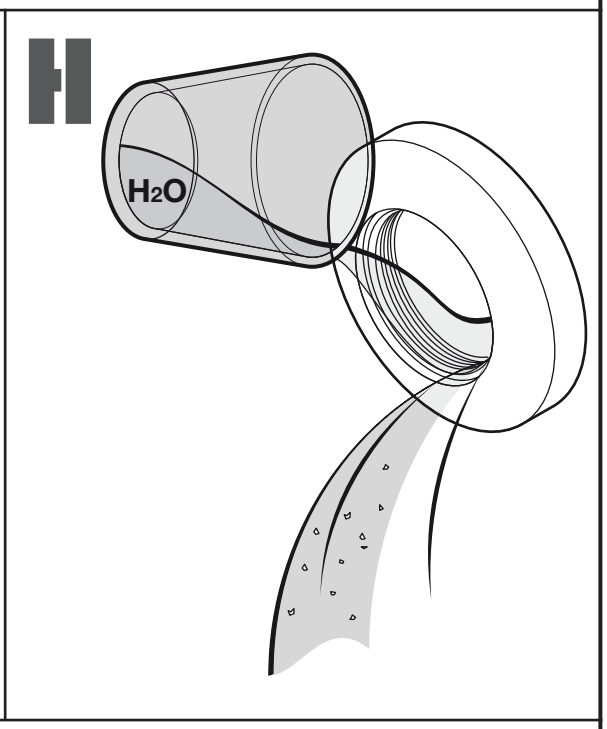
H
H2O

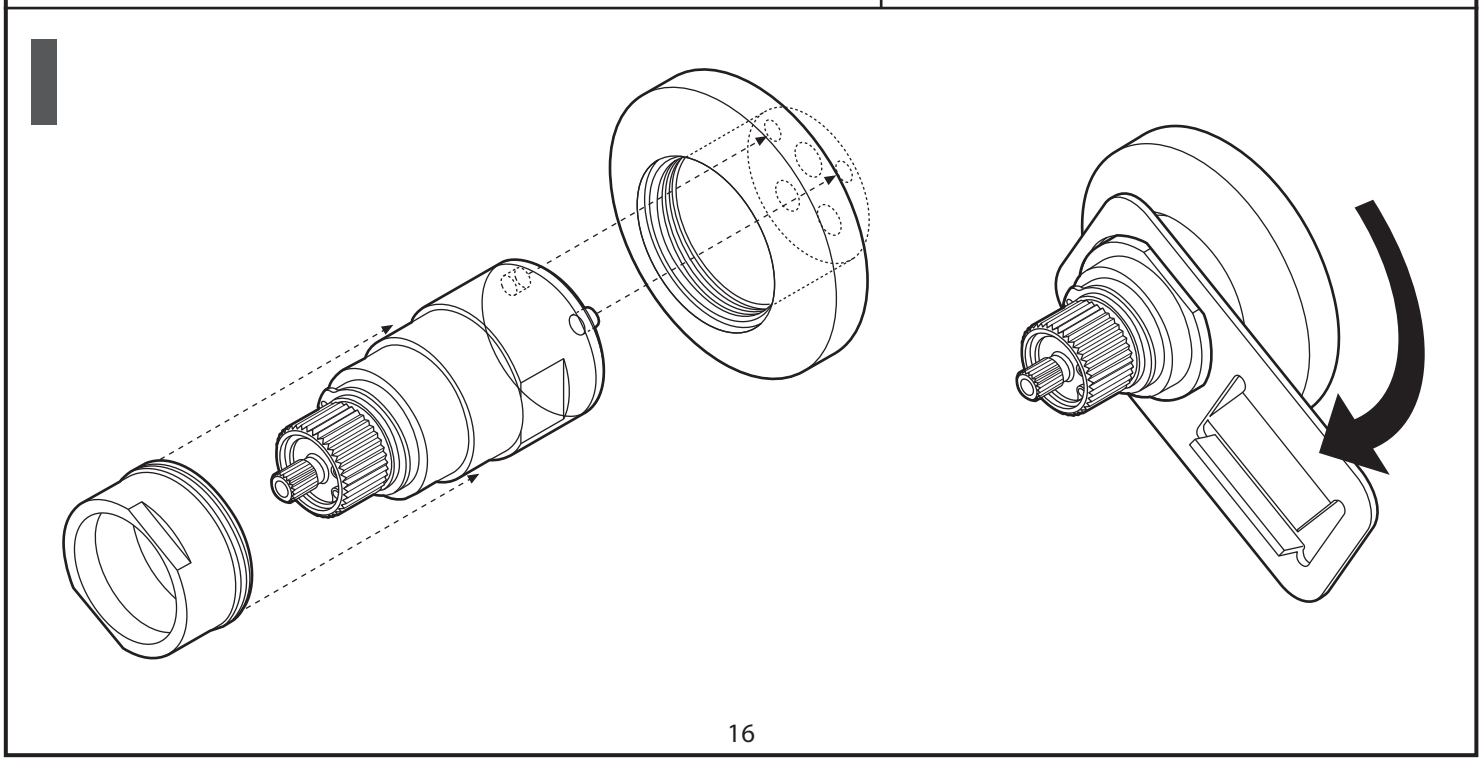
I

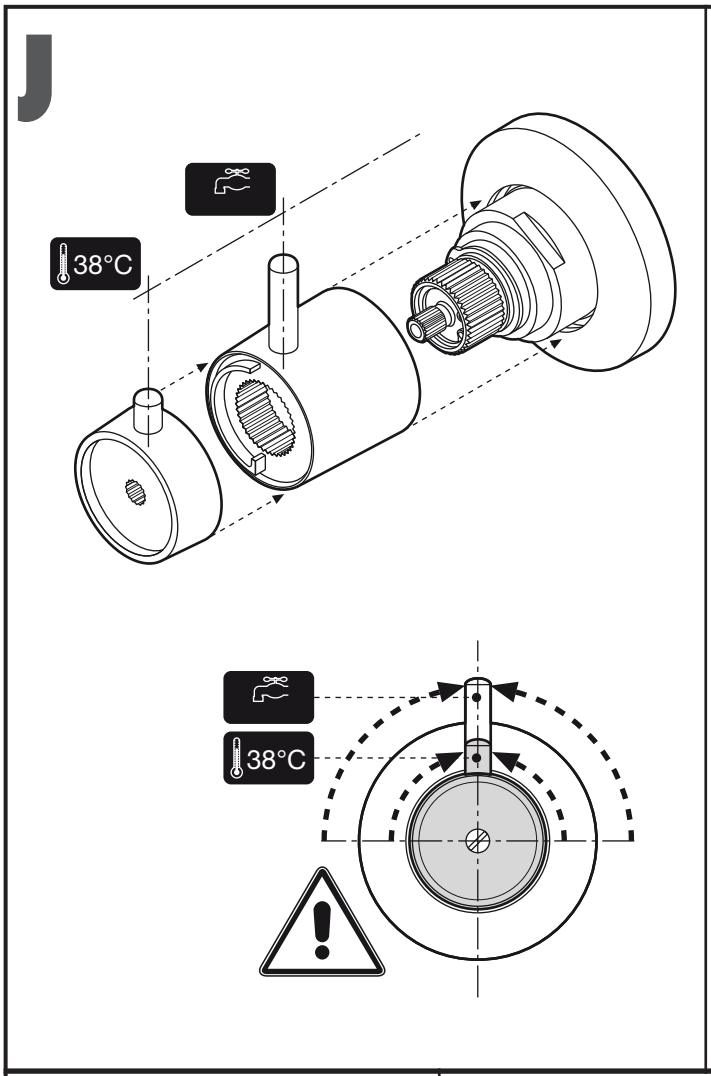
J
38°C
38°C

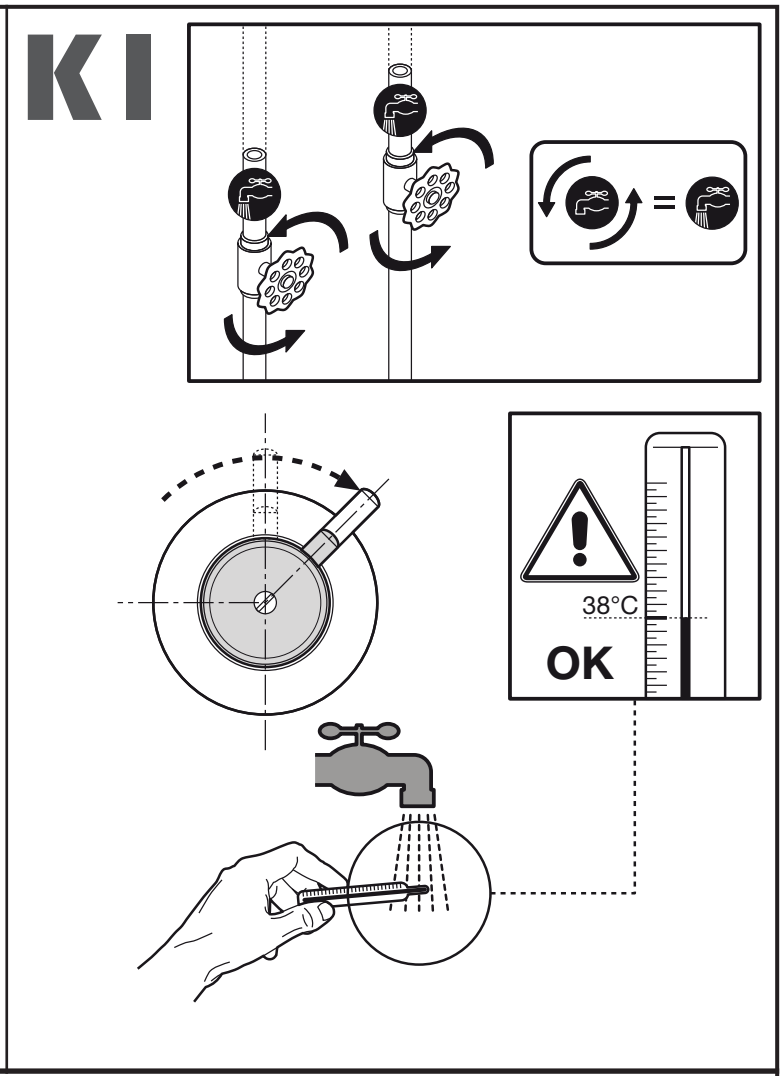
K1
=
38°C
OK

K2
No!
38°C

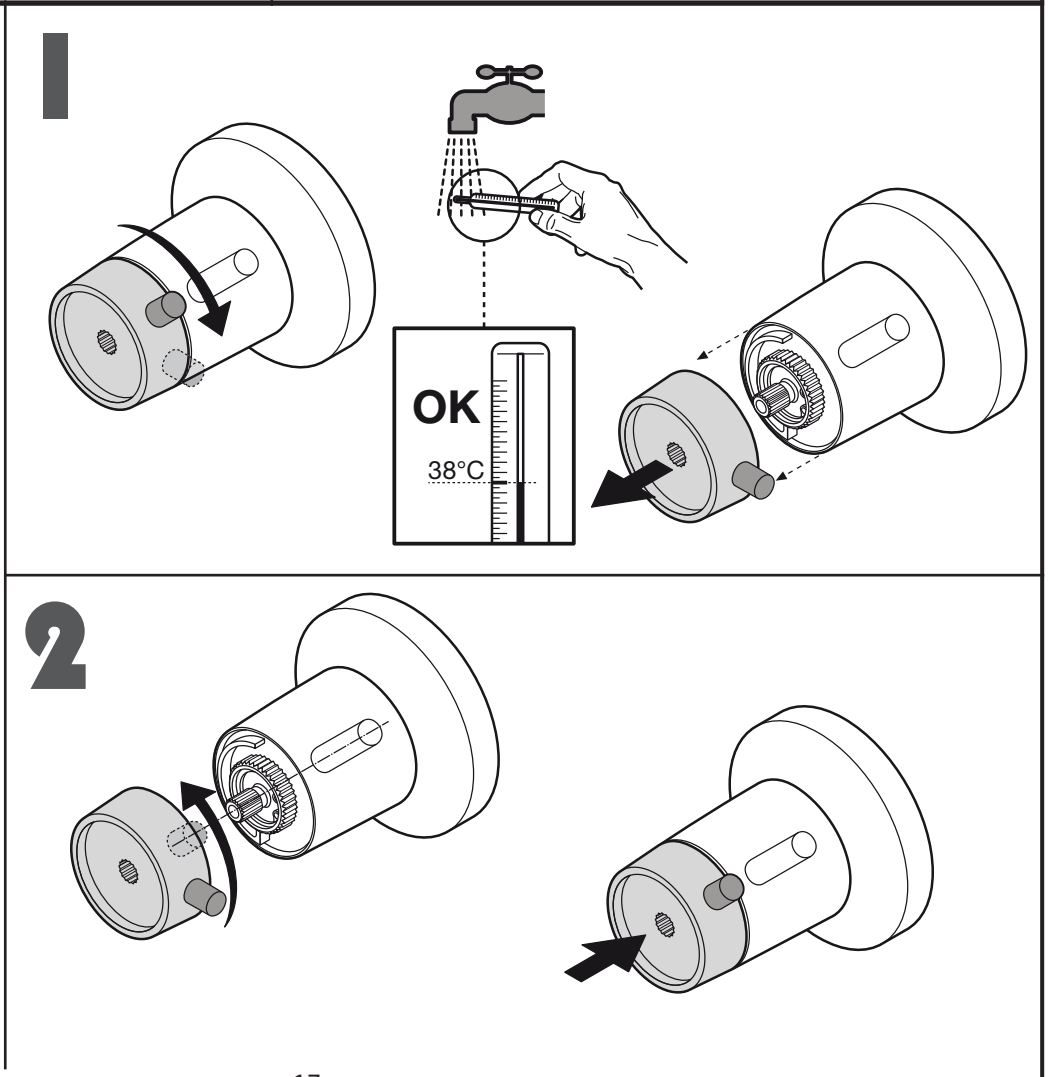
I
OK
38°C
2

K3

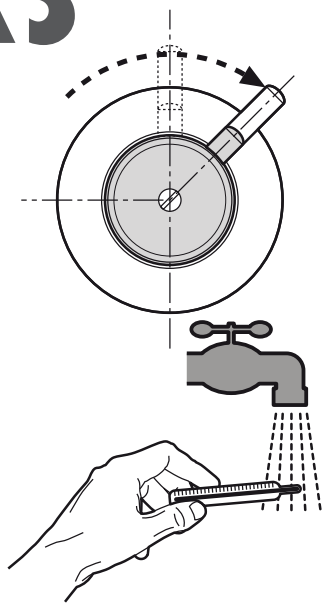

I

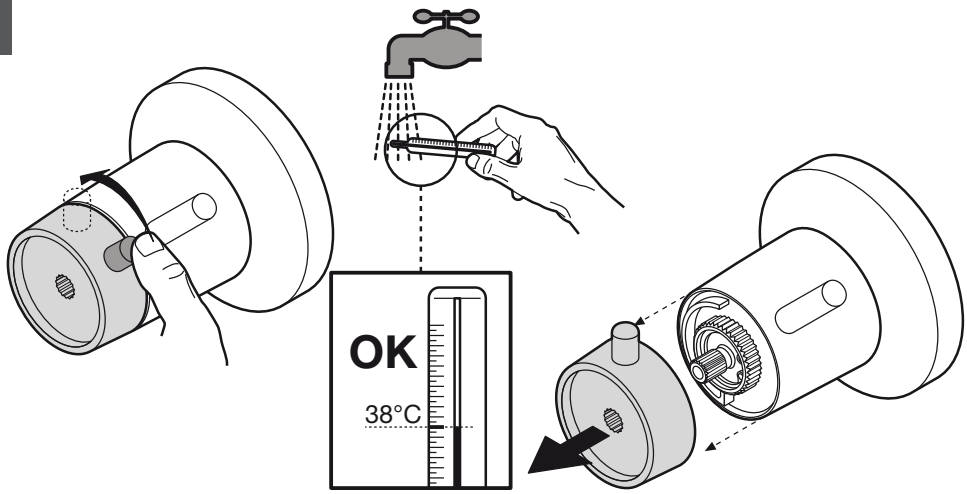

2

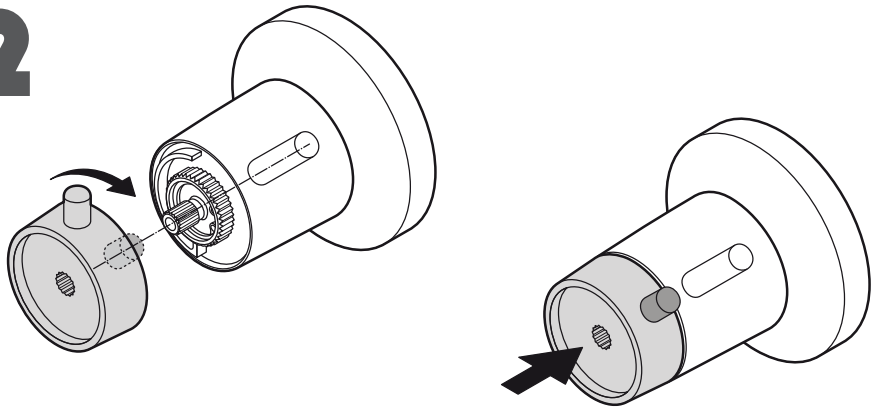

L

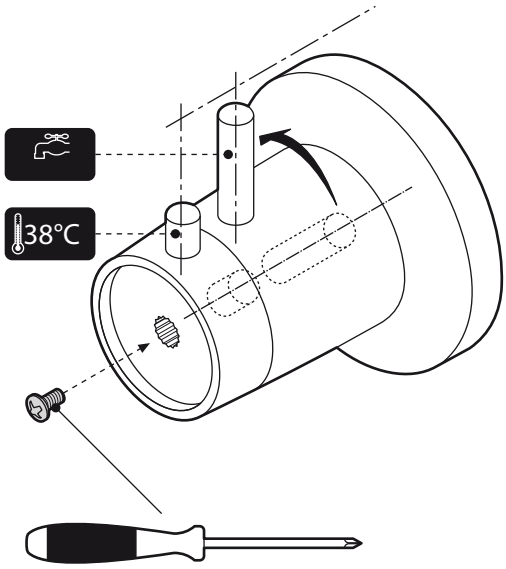

m

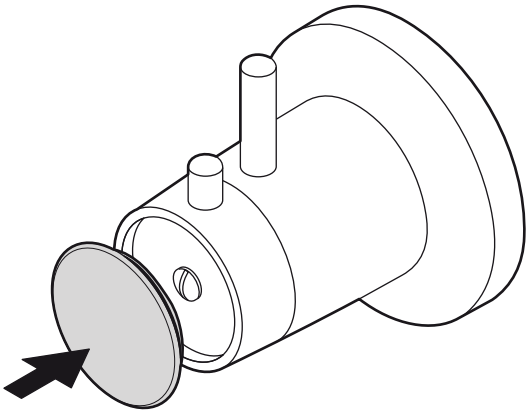

IT- Certificato di Garanzia: DOCUMENTO DA CONSERVARE

Il costruttore garantisce i propri prodotti contro vizi di fabbricazione e di materiale per un periodo di 24 mesi dalla data di acquisto. La garanzia consiste nella riparazione/sostituzione delle parti che verranno ritenute difettose, sono escluse dalla garanzia di tutte le parti che dovessero risultare difettose o danneggiate a causa di negligenza o trascuratezza nell'uso, di errata installazione, di mancata o errata manutenzione, di interventi da parte di personale non autorizzato e danni di circostanze non riconducibili a difetti di fabbricazione del prodotto. L'acquirente è tenuto a verificare l'integrità del prodotto prima dell'installazione contattando il rivenditore nel caso si riscontrassero anomalie. La prestazione di garanzia verrà effettuata soltanto in presenza del documento comprovante la data di acquisto, scontrino/fattura, da allegare al presente certificato. In caso di intervento senza motivato difetto o per illustrazione dell'uso del prodotto, tutte le spese sono a carico dell'acquirente. Qualsiasi riparazione o modifica effettuato da personale non autorizzato dal costruttore non saranno rimborsabili e faranno cadere immediatamente il periodo di garanzia residuo. Il costruttore declina ogni responsabilità per eventuali danni diretti o indiretti a persone, animali o cose, derivanti dalla mancata osservanza di tutte le prescrizioni contenute nell'apposito manuale di installazione, uso e manutenzione che accompagna il prodotto. Il prodotto è garantito secondo la direttiva CEE 85/374 del 24/05/1988 in materia di responsabilità per danni da prodotto difettoso.

FR- Certificat de garantie: DOCUMENT A CONSERVER

Le fabricant garantit ses produits contre tout vice de fabrication et défaut de matière pour une période de 24 mois à compter de la date d'achat. La garantie consiste dans la réparation et/ou le remplacement de pièces considérées comme défectueuses. Sont exclues de la garantie toutes les pièces qui s'avéreraient défectueuses ou détériorées par suite d'une négligence ou d'une mauvaise utilisation, d'une installation non-conforme, d'un défaut d'entretien ou entretien incorrect, d'interventions effectuées par des personnes non autorisées et de dommages dus à des circonstances sans aucun lien avec des vices de fabrication du produit. Avant toute installation, l'acheteur est tenu de s'assurer du bon état et de la conformité du produit et de contacter immédiatement le revendeur en cas d'anomalies. La prestation de garantie n'aura lieu que sur présentation du document prouvant la date d'achat, ticket de caisse et/ou facture, à joindre au présent certificat. Tous frais d'intervention sans aucun rapport avec un vice de fabrication constaté ou ayant pour but la seule démonstration du produit sont à la charge de l'acheteur. Les réparations ou modifications effectuées par des personnes non autorisées par le fabricant ne sont pas couvertes par la garantie et entraînent l'annulation immédiate de la période de garantie restante. Le fabricant décline toute responsabilité en cas de dommages directs ou indirects causés aux personnes, aux animaux ou aux biens et dus au non-respect des instructions figurant dans le manuel d'installation, d'utilisation et d'entretien, fourni avec le produit. Ce produit est garanti conformément à la directive CEE 85/374 du 24/05/1988 en matière de responsabilité du fait des produits défectueux.

UK- Guarantee Certificate: DOCUMENT TO KEEP

The product is guaranteed in accordance with EEC directive 85/374 of 24/05/1988 on liability for damage caused by defective products. Please refer to the uk guarantee warranty terms and conditions which can be found on the Novellini web site www.novellini.com. The guarantee terms and conditions can also be found at the back of the uk sales catalogue or can be supplied on request.

DE- Garantieschein: DIESES DOKUMENT BITTE AUFBEWAHREN

Die vom Hersteller gewährte Garantie umfasst Produktions- und Materialfehler für eine Dauer von 24 Monaten ab dem Kaufdatum.

Die Garantie umfasst die Reparatur/den Ersatz der als defekt betrachteten Teile; von der Garantie ausgenommen sind sämtliche Teile, deren Fehlerhaftigkeit oder Beschädigung durch Nachlässigkeit oder unsachgemäßen Gebrauch, durch falsche Installation, fehlende oder falsche Wartung, durch Eingriffe nicht autorisierten Personals oder durch Umstände, die nicht mit Herstellungsmängeln in Zusammenhang zu bringen sind, verursacht wurden. Der Käufer muss das Produkt vor der Installation auf einwandfreien Zustand prüfen und im Falle von Unregelmäßigkeiten den Händler benachrichtigen.

Die Garantie wird nur unter Vorlage eines Belegs (Kassenzettel/Rechnung) geleistet, aus dem das Kaufdatum hervorgeht, und der diesem Garantieschein, beizulegen ist.

Wird der Kundendienst gerufen, ohne dass Produktmängel nachgewiesen werden bzw. zur Einweisung in den Gebrauch des Produkts, gehen alle Kosten zu Lasten des Käufers.

Reparaturen bzw. Änderungen, die von nicht vom Hersteller autorisierten Personal ausgeführt werden, geben keinen Anspruch auf Kostenerstattung und führen zum sofortigen Verfall der Garantie. Der Hersteller übernimmt keine Haftung für direkte bzw. indirekte Schäden an Personen, Haustieren bzw. Sachen, wenn diese Schäden auf die Nichtbeachtung der Vorschriften der Installations-, Gebrauchs und Wartungsanleitung zurückzuführen sind, die das Produkt begleitet. Für das Produkt wird Garantie gemäß Richtlinie 85/374/EWG vom 25.05.1988 im Rahmen der Haftbarkeit für Schäden, die auf Produktmängel zurückzuführen sind, geleistet.

NL- Garantiecertificaat: TE BEWAREN DOCUMENT

De fabrikant biedt garantie op zijn producten tegen fabricage- of materiaalfouten gedurende een periode van 24 maanden vanaf de aanschafdatum. De garantie bestaat uit reparatie/vervanging van onderdelen die defect zijn. Uitgesloten van garantie zijn alle onderdelen die defect of beschadigd blijken door veronachtzaming of achteloos gebruik, foutieve installatie of gebrekkig of foutief onderhoud, ingrepen door niet-geautoriseerd personeel en schade door omstandigheden die niet te wijten zijn aan fabricagefouten in het product. De koper heeft de plicht te controleren of het product onbeschadigd is voordat het wordt geïnstalleerd en dient contact op te nemen met de dealer als er afwijkingen worden geconstateerd. De garantie wordt uitsluitend verleend indien het document waaruit de aankoopdatum blijkt wordt overlegd, d.w.z. de kassabon of de factuur. Dit document dient aan dit certificaat te worden gehecht. Bij tussenkomst zonder een geldig defect of met het doel het gebruik van het product toe te lichten, komen alle kosten ten laste van de koper. Reparaties of wijzigingen die worden verricht door personen die daartoe niet door de fabrikant zijn geautoriseerd, kunnen niet worden vergoed en doen de resterende garantieperiode onmiddellijk vervallen. De fabrikant is niet aansprakelijk voor eventuele directe of indirecte schade of letsel aan personen, dieren of voorwerpen die te wijten zijn aan het niet naleven van de voorschriften in de Handleiding voor installatie, gebruik en onderhoud die bij het product wordt geleverd. Het product wordt gegarandeerd volgens de richtlijn 85/374/EEG van 24/05/1988 inzake de aansprakelijkheid voor producten met gebreken.

ES- Certificado de garantía: DOCUMENTO PARA CONSERVAR

El fabricante garantiza sus productos contra defectos de fabricación y de material durante 24 meses a partir de la fecha de

compra. La garantía consiste en la reparación/sustitución de las piezas que se consideren defectuosas. Quedan excluidas de la garantía todas las piezas con defectos o desperfectos causados por la negligencia o el descuido durante el uso, la instalación incorrecta, el mantenimiento incorrecto o inexistente, manipulaciones efectuadas por personas no autorizadas y desperfectos provocados por causas que no pueden atribuirse a defectos de fabricación del producto. Por lo tanto, el comprador debe verificar que el producto está íntegro antes de instalarlo y, en caso de que encuentre alguna anomalía, debe ponerse en contacto con el establecimiento donde lo haya adquirido. La prestación de garantía se realizará solamente en presencia de un comprobante de la fecha de compra, recibo o factura, que se adjuntará a este certificado. En caso de intervención por defectos no motivados o para explicar el uso del producto, los gastos correrán a cargo del cliente. El fabricante no reembolsará ninguna reparación o modificación efectuada por personas no autorizadas; además, estas intervenciones provocarán la terminación inmediata del periodo de garantía restante. El fabricante rechaza cualquier responsabilidad por daños directos o indirectos a personas, animales o cosas que deriven del incumplimiento de las instrucciones contenidas en el manual pertinente de instalación, uso y mantenimiento que acompaña al producto. El producto está garantizado conforme a la directiva CEE 85/374 del 24/05/1988 en materia de responsabilidad por los daños causados por productos defectuosos.

CS- Záruční osvědčení: DOKLAD K USCHOVÁNÍ

Výrobce poskytuje na výrobek záruku v případě výrobních či materiálových závad po dobu 24 měsíců od zakoupení výrobku. Záruka spočívá v opravě/výměně součástí, které byly shledány závadnými. Záruka se nevztahuje na součásti, jejichž závada či poškození vznikly nedbalostí, špatně provedenou instalací, nedostatečnou či chybnou údržbou, zásahy neoprávněného personálu nebo okolnostmi, které vylučují výrobní závadu výrobku. Kupující je povinen před instalací zkontrolovat neporušenost výrobku a v případě zjištění jakýchkoliv anomálií zkontaktovat prodejce. Záruka bude uplatněna pouze po předložení dokumentu, který potvrzuje datum nákupu výrobku (tj. stvrzenka/faktura) a který bude přiložen k tomuto osvědčení. Náklady na zásah technického servisu v případě neodůvodněné závady nebo kvůli předvedení použití výrobku hradí kupující. Jakékoliv opravy či změny, které budou provedeny personálem neoprávněným výrobcem, nebudou moci být proplaceny v rámci záruky a způsobí okamžité pozbytí platnosti záruky. Výrobce se zříká jakékoliv odpovědnosti za případné přímé či nepřímé škody způsobené osobám, zvířatům a věcem v případě nedodržení všech předpisů obsažených v příslušném návodu na instalaci, použití a údržbu, který je součástí výrobku. Záruka na výrobek je poskytována v souladu se směrnicí EU 85/374 z 24/05/1988 o odpovědnosti za škody způsobené závadným výrobkem.

SL- Garancijski list: TENTO INFO MATERIÁL SI USCHOVAJTE!

Proizvajalec nudi garancijo na svoje proizvode proti napakam izdelave ali materiala za dobo 24 mesecev od datuma nakupa. Garancija zajema popravilo/zamenjavo delov, ki se smatrajo za okvarjene, iz garancije so izključeni deli, ki se smatrajo za okvarjene ali poškodovane zaradi nemarnosti ali nepazljivosti v uporabi, napačne inštalacije, nevzdrževanja ali slabega vzdrževanja, posegov s strani nepooblaščenega osebja in škode v okoliščinah, ki niso posledica napak v izdelavi proizvoda. Kupec je dolžan preveriti brezhibnost proizvoda pred inštalacijo ter obvestiti prodajalca v primeru ugotovitve nepravilnosti. Garancijska storitev bo izvršena samo, če je prisoten dokument, ki potrjuje datum nakupa, blagajniški listek/račun, ki ga je potrebno priložiti garancijskemu listu. V primeru posega brez pravega razloga v napaki ali posega zgolj zaradi prikaza uporabe proizvoda, gredo vsi stroški v breme kupca. Vsa popravila ali spremembe, ki jih izvrši osebje brez pooblastil proizvajalca, ne bodo krita s strani proizvajalca in povzročijo takojšen propad preostale garancijske dobe. Proizvajalec zavrača vsakršno odgovornost za morebitno neposredno ali posredno škodo na osebah, živalih ali stvareh, ki je posledica neupoštevanja navodil iz priročnika za inštalacijo, uporabo in vzdrževanje, priloženega proizvodu. Garancija za proizvod je skladna z direktivo EGS 85/374 z dne 24/05/1988 v zvezi z odgovornostjo za škodo zaradi okvare proizvoda.

HU- Jótállási jegy: ŐRIZZE MEG EZT A DOKUMENTUMOT

A gyártó termékeire a gyártási és anyaghibák szempontjából a vásárlás időpontjától számított 24 hónapig terjedő időszakra vállal jótállást. A jótállás a hibásnak bizonyuló részek javítására/cseréjére terjed ki. A jótállás nem vonatkozik azokra a részekre, amelyek meghibásodása vagy károsodása hanyag vagy gondatlan használatból, hibás telepítésből, hibás vagy elmulasztott karbantartásból és jogosulatlan személy által végzett beavatkozásokból származik, valamint olyan károkra, melyek a termék gyártási hibájára nem visszavezethető körülményekből erednek. A beszerelés, telepítés előtt a vásárlónak köteles ellenőriznie a termék épségét, és rendellenességek észlelése esetén azonnal értesítenie kell a viszonteladót. A jótállási igény csak a vásárlás időpontját igazoló fizetési bizonylattal (nyugta/számla) érvényesíthető, melyet jelen jótállási jegyhez kell mellékelni. A nem indokolt hiba miatt vagy a termék használatának bemutatására történt kiszállás esetén felmerült valamennyi költség a vásárlót terheli. A gyártó meghatalmazásával nem rendelkező személyek által végzett bármilyen javítás vagy módosítás nem térítheto meg és a fennmaradó jótállási idő azonnali elvesztésével jár. A gyártó semmilyen felelősséget nem vállal a személyeket, állatokat vagy tárgyakat érő olyan közvetlen vagy közvetett károkért, melyek a termékhez tartozó telepítési, használati és karbantartási útmutatóban foglalt előírások betartásának elmulasztásából származnak. A termékre a hibás termékekért való felelősségről szóló 1988. május 24-i 85/374/EGK irányelv szerinti jótállás biztosított.

PL- Świadectwo Gwarancji: DOKUMENT NALEŻY ZACHOWAĆ

Producent gwarantuje swe wyroby od wad fabrycznych i materiałowych na okres 24 miesięcy od daty zakupu. Gwarancja polega na naprawie /wymianie części, które zostaną uznane za wadliwe. Wyłączone z gwarancji są wszystkie części, które zostaną uznane za wadliwe lub uszkodzone z powodu niedbałości lub nieostrożności w użytkowaniu, niewłaściwej instalacji, nieprawidłowej konserwacji lub jej braku, czynności naprawczych wykonywanych przez nieupoważniony personel oraz uszkodzeń nie sprowadzających się do wad fabrycznych wyrobu. Kupujący ma obowiązek sprawdzić przed zainstalowaniem nienaruszony stanu wyrobu, oraz skontaktować się z odsprzedawcą w przypadku, jeżeli zostaną stwierdzone anomalie. Wykonanie usług gwarancyjnych uzależnione jest od posiadania dokumentu, potwierdzającego datę zakupu, paragonu/faktury, które mają być załączone do niniejszego świadectwa. W przypadku wykonywania interwencji bez umotywowanej wady, lub w celach pokazowych użytkowania produktu, wszystkie związane z tym koszty ponosić będzie nabywca. Wszelkie naprawy lub przeróbki wykonane przez nieupoważnione przez producenta osoby nie będą podlegały zwrotowi kosztów w ramach gwarancji i ponadto spowodują natychmiastową utratę pozostałej gwarancji. Producent nie bierze na siebie żadnej odpowiedzialności za ewentualne bezpośrednie lub pośrednie

szkody wyrządzone osobom, zwierzętom lub przedmiotom, spowodowane nieprzestrzeganiem wszystkich zaleceń zawartych w instrukcji instalacji, użytkowania i konserwacji, która dołączona jest do produktu. Wyrób jest gwarantowany, zgodnie z dyrektywą CEE 85/374 z dnia 24/05/1988, odnośnie odpowiedzialności za szkody wyrządzone wadliwym wyrobem.

RU- Сертификат гарантии: СОХРАНЯЕМЫЙ ДОКУМЕНТ

Производитель выдает на свою продукцию гарантию от производственных дефектов и дефектов материала на 24 месяца с даты покупки. Гарантия состоит в ремонте/замене частей, которые оказались дефектными. Из гарантии исключаются все части, которые были повреждены вследствие халатности или небрежной эксплуатации, ошибок в монтаже, недостаточного или неправильного ухода, вмешательства неуполномоченного персонала, а также повреждения, наступившие при обстоятельствах, которые не доказывают дефекты изготовления изделия. Покупатель обязан проверить отсутствие дефектов изделия до его установки и обратиться к продавцу, если будут обнаружены отклонения. Гарантийное обслуживание выполняется только при наличии документа, удостоверяющего дату покупки, чека/инвойса, которые прилагаются к настоящему сертификату. Все расходы по вызову мастера из-за необоснованного дефекта или для демонстрации пользования изделием оплачивает покупатель. Все расходы на ремонт или модификацию, выполненные неуполномоченным персоналом, не возмещаются, а оставшийся гарантийный срок немедленно аннулируется. Производитель снимает с себя всякую ответственность за прямой и косвенный ущерб людям, животным и имуществу, наступивший вследствие несоблюдения всех инструкций в руководстве по монтажу, эксплуатации и обслуживанию, которое прилагается к изделию. Изделие гарантируется согласно директиве ЕЭС 85/374 от 24/05/1988 в области ответственности за ущерб от некачественной продукции.

PT- Certificado de Garantia: DOCUMENTO A CONSERVAR

O construtor garante os seus produtos contra defeitos de fabrico e de material durante um período de 24 meses, a contar da data de compra. A garantia consiste na reparação/substituição das peças com defeito. São excluídas da garantia todas as partes com defeitos ou danos decorrentes de negligência ou desleixo de utilização, instalação mal feita, ausência ou erro de manutenção, intervenções por parte de pessoal não autorizado e danos circunstanciais não imputáveis a defeitos de fabrico. Antes da instalação, é necessário que o comprador verifique se o produto está íntegro e, no caso de observar qualquer anomalia, contactar o revendedor. A garantia só é aplicada perante um documento comprovativo da data de compra, talão de compra/factura, que tem de ser anexado ao presente certificado. No caso de intervenção sem defeito motivado ou para ensinar a utilizar o produto, todas as despesas serão a cargo do comprador. Qualquer reparação ou modificação feita por pessoal não autorizado pelo fabricante não será reembolsável e cancelará imediatamente o período residual de garantia. O fabricante declina toda e qualquer responsabilidade por eventuais danos directos ou indirectos a pessoas, animais ou objectos decorrentes da não observância de toda e qualquer prescrição contida no manual de instalação, uso e manutenção que acompanha o produto. O produto tem garantia ao abrigo da directiva CEE 85/374 de 24-05-1988 em termos de responsabilidade pelos danos provenientes de um produto com defeito.

AR - الضمان: وثيقة للحفظ

تضمن الشركة المصنعة منتجاتها ضد عيوب التصنيع أو المواد المستخدمة لمدة 24 شهرًا من تاريخ الشراء. يغطي الضمان إصلاح / استبدال الأجزاء التي سيتم اعتبارها معيبة، وجدير بالذكر هنا أنه يستثنى من الضمان المواد المستهلكة وكذلك استبدال الأجزاء المستهلكة بشكل طبيعي نتيجة استعمال المنتج وأيضًا كافة الأجزاء التي قد تكون معيبة أو تالفة بسبب الاهمال أو سوء الاستعمال أو التركيب الخاطئ أو عدم وجود الصيانة أو سوء الصيانة أو التدخل من قبل أشخاص غير معتمدين أو أي أضرار أخرى نتيجة ظروف ليست لها علاقة بعيوب تصنيع المنتج. ينبغي على المشتري التحقق من سلامة المنتج قبل عملية التركيب كما ينبغي عليه الاتصال بتاجر التجزئة إذا لاحظ أي عيوب. ولا يعتبر هذا الضمان ساري المفعول إلا بعد تقديم الوثيقة التي تثبت تاريخ شراء المنتج، مثل إيصال/ فاتورة الشراء، لإرفاقه بشهادة الضمان. في حالة العبث في الجهاز دون وجود عيوب أو في تعليمات استخدام المنتج، يتحمل المشتري كافة التكاليف. لن يغطي الضمان أي إصلاحات أو تعديلات يتم تنفيذها بواسطة أشخاص غير معتمدين من الشركة المصنّعة، ويتم على إثرها اعتبار فترة الضمان المتبقية لاغية على الفور. لا تُعتبر الشركة المصنّعة مسؤولة بأي شكل من الأشكال عن أي تلف مباشر أو غير مباشر يقع على الأشخاص أو الحيوانات أو أي أشياء أخرى بسبب عدم الالتزام بالقواعد المشار إليها في دليل التركيب والاستعمال والصيانة المرفق مع المنتج. يتمتع هذا المنتج بشهادة الضمان طبقًا للائحة الاتحاد الأوروبي رقم CEE 85/374

الصادرة بتاريخ 24/05/1988 و المتعلقة بالمسؤولية عن أضرار المنتجات المعيبة.

IT - ATTENZIONE: Per la pulizia dei profili o dei vetri:
Usare esclusivamente prodotti neutri non acidi. Non usare disincrostanti a base acida o prodotti contenenti sodio ipoclorito, sodio idrossido o prodotti non adatti alla pulizia di superfici laccate, incluso detersivi abrasivi, a base di cloro o detersivi che contengono candeggina o solventi, poichè questi prodotti pregiudicheranno sia il telaio anodizzato che verniciato. L'utilizzo di questi prodotti può causare corrosione e/o la formazione di bolle sui profili verniciati.

FR - ATTENTION: Pour le nettoyage des profils ou des vitres:
Utiliser exclusivement des produits neutres non acides. Ne pas utiliser de produits désincrustants à base acide ou des produits contenant de l'hypochlorite de sodium, de l'hydroxyde de sodium ou des produits ne convenant pas au nettoyage des surfaces laquées, y compris des détergents abrasifs, à base de chlore ou des détergents contenant de l'eau de Javel ou des solvants car ces produits compromettront les châssis aussi bien anodisés que vernis. L'utilisation de ces produits peut degrader et/ou former des boursouflures sur les profils vernis.

UK - IMPORTANT: To clean profiles or glass panels:
Use neutral non-acid products only. Do Not use acid based descaler or products containing sodium hypochlorite, sodium hydroxide or products which are unsuitable for cleaning enamel surfaces, including abrasive cleaners or cleaners containing bleach or solvents,as these products will affect both the anodized and coated framework.Use of these products may cause corrosion and/or the formation of bubbles on the polyester lining.

DE - ACHTUNG: Reinigung der Profile oder Scheiben:
Nur neutrale und keine ätzenden Mittel verwenden. Keine ätzenden Entkalkungsmittel verwenden, die Natriumhypochlorit oder Natriumhydroxid enthalten oder Produkte, die zur Reinigung von Lackoberflächen nicht geeignet sind einschließlich scheuernde, chlorhaltige oder bleichende Reinigungsmittel sowie Lösungsmittel, da solche Produkte sowohl den eloxierten als auch den lackierten Alurahmen beschädigen können. Die Verwendung dieser Produkte kann an lackierten Profilen Korrosion und/oder Blasenbildung verursachen.

NL - BELANGRIJK: Voor het reinigen van de profielen of de glasplaten:
Gebruik uitsluitend Ph neutrale, dus niet zure producten. Gebruik geen bijtende noch natriumhypochloriet of natriumhydroxide (soda) bevattende ontkalkers. Vermijd ook producten die gelakte oppervlakten kunnen aantasten, met inbegrip van vloeibare schuurmiddelen op basis van chloor of reinigers met bleekmiddel (hygiënische reinigers) of oplosmiddelen (organische reinigers). Deze producten tasten immers zowel het geanodiseerde als het gelakte frame aan. Het gebruik van deze producten kan corrosie en/of blaasjes op de gelakte oppervlakten veroorzaken.

ES - ATENCIÓN: Limpieza de los perfiles o de los vidrios:
Usar exclusivamente productos neutros no ácidos. No usar desincrustantes ácidos o productos que contengan hipoclorito de sodio, hidróxido de sodio o productos no aptos para la limpieza de superficies laqueadas, incluso detergentes abrasivos, a base de cloro o detergentes que contengan lejía o solventes, debido a que estos productos perjudicarían tanto el armazón anodizado que el pintado. El uso de estos productos puede causar corrosión y/o la formación de ampollas sobre los perfiles pintados.

CS - UPOZORNĚNÍ: Při čištění profilů nebo skel:
Používat výhradně neutrální a nekyselé přípravky. Nepoužívat přípravky pro odstranění usazenin a pro odvápnění s kyselým základem nebo přípravky, které obsahují hypochlorid sodný, hydroxid sodný, nebo přípravky nevhodné pro čištění smaltovaných ploch, včetně abrazivních čistících přípravků, přípravků obsahujících chlor, nebo přípravků, které obsahují bělící prostředky nebo rozpouštědla, protože tyto přípravky mohou poškodit jak eloxovaný, tak i lakovaný rám. Použití těchto přípravků může způsobit korozi a/nebo vytváření bublinek na lakovaných profilech.

SL - POZOR: Prostriedky na čistenie profilov ali sklených výplní:
Používajte len neutrálne prostriedky, nie kyslé. Nepoužívajte prostriedky na rozpustenie vodného kameňa na kyslej báze ani výrobky obsahujúce hypochlorid sodný, hydroxid sodný, prípadne prostriedky nevhodné na čistenie lakovaných povrchov, vrátane detergentov s brúsnymi účinkami, prípravkov na báze chlóru alebo detergentov, ktoré obsahujú lúhy či rozpúšťadlá, pretože tieto prípravky nie sú vhodné ako pre anodizované, tak aj pre lakované rámy. Použitie týchto prostriedkov môže viesť k vzniku korózie a/alebo k tvorbe bublín na lakovaných profiloch.

HU - FIGYELEM: A profilok és vagy üvegek tisztítása:
Kizárólag semleges, nem savas tisztítószert használjon. Ne használjon savas alapú vízkőoldót, nátrium-hipoklorit vagy lúgkő tartalmú, illetve a lakkozott felületek tisztítására nem alkalmas szereket, beleértve a dörzshatású, klór alapú vagy olyan tisztítószereket, melyek fehérítő- vagy oldószert tartalmaznak, mivel ezek a szerek mind a lakkozott, mind az anodizált vázat károsítják. A fenti szerek használata a lakkozott profilok korrózióját illetve hólyagok keletkezését okozhatják.

PL - UWAGA: Do czyszczenia profili lub płyt:
należy używać wyłącznie neutralnych produktów bezkwasowych. Nie zaleca się stosowania środków na bazie kwasu, zapobiegających tworzeniu się osadu lub środków zawierających podchloryn sodu, wodorotlenek sodu. Nie należy używać produktów nienadających się do czyszczenia powierzchni lakierowanych, włącznie ze środkami polerującymi na bazie chloru lub proszkami zawierającymi wybielacz albo rozpuszczalniki, gdyż mogą one uszkodzić powłokę anodowaną lub lakierowaną. Użycie tych środków może spowodować uszkodzenie i/lub utworzenie się pęcherzy na profilach lakierowanych.

RU - ВНИМАНИЕ: Для чистки профиля или стекол:
Пользуйтесь исключительно щадящими и не кислотными моющими средствами. Не применяйте антинакипинов на кислотной основе, содержащих гипохлорит натрия, либо вещества не подходящие для чистки лакированных поверхностей, включая абразивные моющие средства, на основе хлора, либо те, что содержат отбеливатель или растворители, т.к. все эти вещества наносят вред как анодированному, так и лакокрасочному покрытию. Применение этих средств может привести к образованию коррозии, появлению пузырьков на окрашенных профилях.

PT - ATENÇÃO: Para a limpeza dos perfis ou dos vidros:
Usar exclusivamente produtos neutros não ácidos. Não usar desincrostantes à base de acido ou produtos que contenham sódio hipocloridrico, sódio hidróxido ou produtos não adaptos à limpeza de superfícies lacadas, incluindo detergentes abrasivos, à base de cloro ou detergentes que contenham lexivia o dissolventes, visto que estes produtos prejudicarão seja o chassis

anodizado seja o chassis pintado. O utilizo destes produtos pode causar corrosão e/ou a formação de bolhas nos perfis pintados.

AR - يُرجى الانتباه: لتنظيف الحواف أو الزجاج

فقط استخدام المنتجات محايدة غير الحمضية.

لا تستخدم أي مُزيل للترسبات يحتوي على مواد حامضة أو منتجات تحتوي على هيبوكلوريت الصوديوم أو هيدروكسيد الصوديوم أو أي منتجات أخرى غير مناسبة لتنظيف الأسطح المطلية، بما في ذلك المنظفات الحادة أو الكاشطة، أو المنظفات التي تحتوي على الكلور أو مواد التبييض أو الكشط، لأن كافة هذه المنتجات - السالفة الذكر - تكون ضارة للإطار المؤكسد أو اللامع أو المطلي بمادة الكروم. لا تستخدم إسفنجة أو فرشاة حادة، لأن استخدام هذه المنتجات يسبب التآكل و/ أو تكون فقاعات على الحواف اللامعة كما أنها تؤدي إلى تلف الرسومات الدقيقة المطبوعة على السطح.

435627

60486IST_06 (06 2019)